CLASSIC SÄHKÖSAVUSTIN

230 V - 50 Hz
1100 W
Tuotenro 101580559

Maahantuoja:
Suomi Trading Oy
Areenakatu 7, 37570 Lempäälä
asiakaspalvelu@suomitrading.fi
Puh. 010 430 3490

Made in PRC

OSALUETTELO

Nro	Tuote	Kuva	Määrä
A	Runko		1
B	Jalat		4
C	Kansi	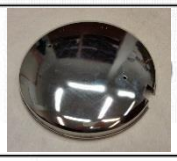	1
D	Kahva		2

Nro	Tuote	Kuva	Määrä
E	Lämpö-elementin teline	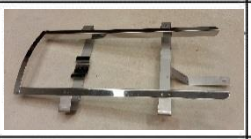	1
F	Lämpö-elementti		1
G	Sahan-puruastia		1
H	Pohjalevy		1
I	Ritilä	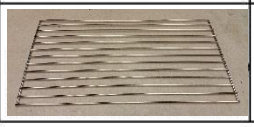	1

Kiinnitysosat

Nro	Tuote	Kuva	Määrä
J	Pultti 4,5 x 9,5 mm		12

Nro	Tuote	Kuva	Määrä
K	Mutteri 4,5 mm		13

Kokoamiseen tarvittavat työkalut

Ruuvimeisseli

Ennen kuin aloitat

1. Lue ohjeet huolellisesti
2. Hävitä pakkausjäte asianmukaisella tavalla
3. Lue savustimen turvaohjeet huolellisesti
4. Tarkasta toimitukseen sisältö. Varmista, että kaikki luetellut osat ovat mukana
5. Tutustu pakkauksen sisältöön ennen aloittamista
6. Varmista, että sinulla on riittävästi tilaa ja oikeat työkalut

VAROITUS: Vaikka savustimesta on mahdollisuuksien mukaan poistettu terävät kulmat, ole varovainen käsitellessäsi savustinta ja sen osia.

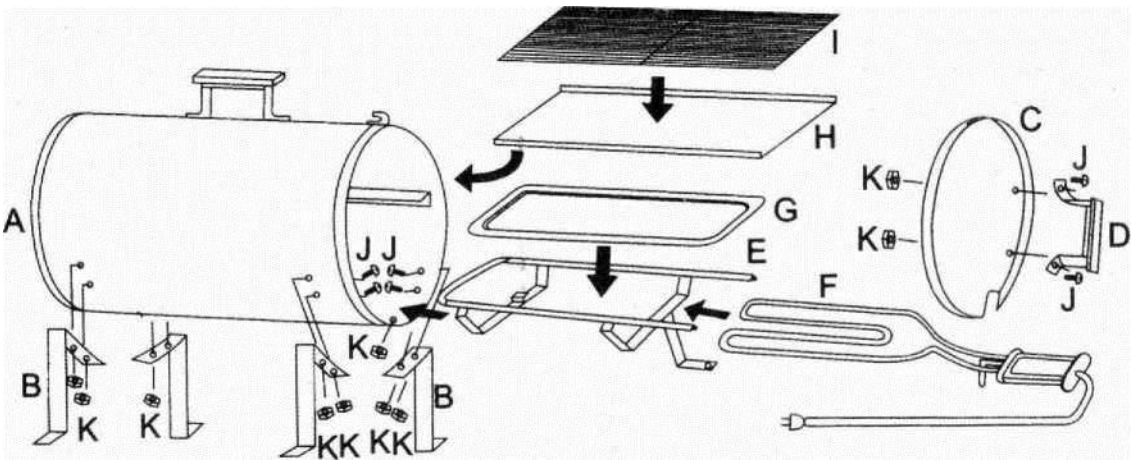

Kokoaminen

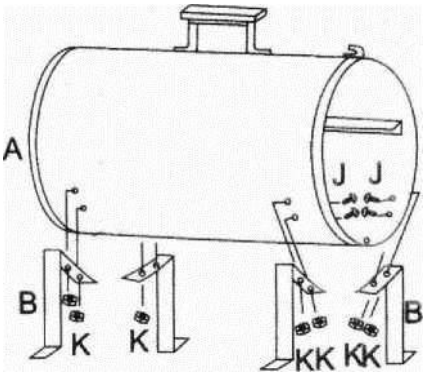

1. Kiinnitä jalat (B) runkoon (A) kahdeksalla 4,5 x 9,5 mm:n pultilla (J) ja kahdeksalla 4,5 mm:n mutterilla (K) (ks. kuva 1)

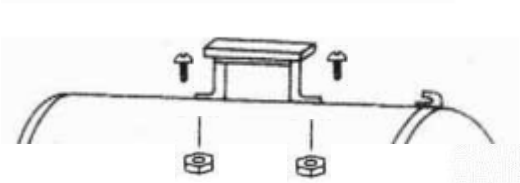

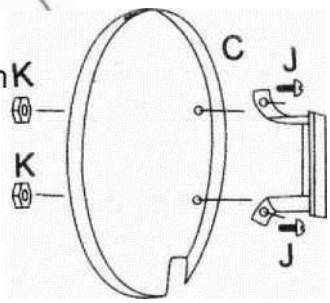

2. Kiinnitä kahva (D) kanteen (C) kahdella 4.5x9.5mm pultilla (J) ja 4,5 mm:n mutterilla (K) (ks. kuva 2)

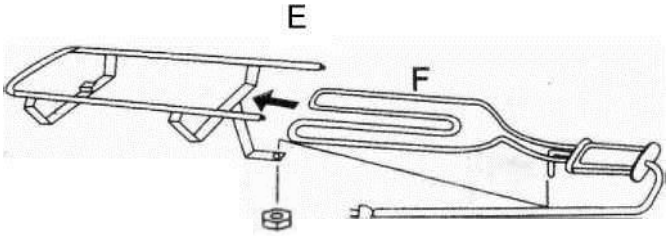

3. Liu'uta lämpöelementti (F) sen telineeseen (E) ja aseta elementin tappi telineessä olevaan reikään. (Katso kuva 3)

4. • Aseta koottu elementti savustimen runkoon (A). Aseta elementin

tappi savustimen rungossa olevaan reikään (K) ja lukitse se mutterilla. (Katso kuva 4)

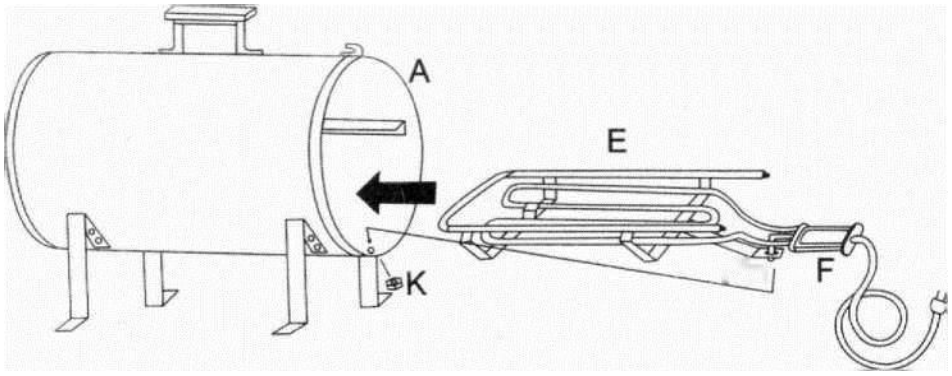

5. Aseta sahanpuruastia (G) sähköelementin telineeseen (E)

6. Aseta ritilä (I) pohjalevyn päälle (H) ja liu'uta koko yhdistelmä savustimen rungon päälle (A) (ks. kuva 5)

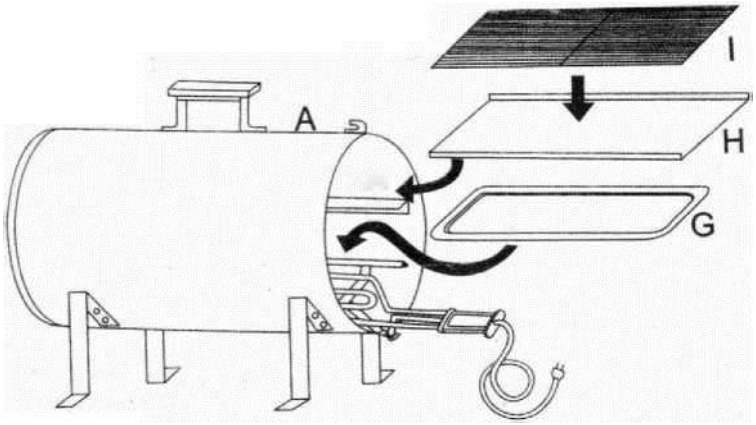

7. Kiinnitä savustimen kansi (C) savustimeen (A).
Käännä kansi niin, että sen aukko osoittaa alaspäin.

Ylempi reikä

B. Aseta kansi rungon koukkuun.
(Katso kuva 6)

Koukku

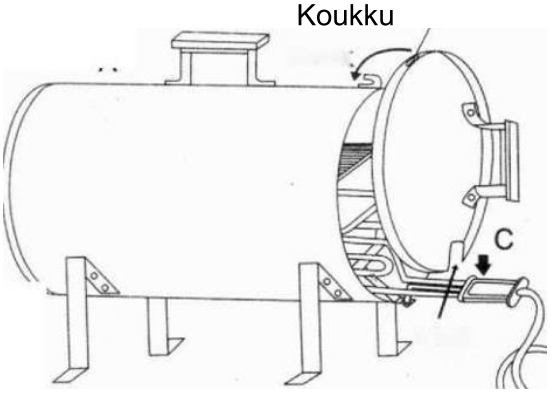

Savustin on nyt käyttövalmis.

TÄRKEITÄ TURVALLISUUSOHJEITA:

- Ennen laitteen käyttöönottoa, lue käyttöohjeet huolellisesti. Säilytä ohjeet myöhempää käyttöä varten.
- Laitteen osat voivat olla teräviä, käytä suojahansikkaita.
- Laitteen pinta on käytettäessä kuuma. ÄLÄ KOSKE !
- VAIN ulkokäyttöön !
- Älä anna lasten leikkiä lähellä laitetta, kun se on käytössä.

TURVALLISUUSOHJEITA:

- Kytke laita vain maadoitettuun pistorasiaan.
- Älä käytä laitetta, jos jokin sen osista on vioittunut
- Ennen kuin siirrät laitetta, varmista että pistoke on irroitettu pirsorasiasta.
- Älä käytä laitetta sateella (lumi/vesi). Pidä laite aina kuivana.
- Sijoita savustin vähintään kolmen metrin päähän vedestä (järvestä, uima-altaasta, vesipisteestä jne.) älä altista laitetta vesiroiskeille.
- Pidä pistoke kuivana ja poissa maasta. Älä sijoita johtoa veteen tai muuhun nesteeseen.
- Älä anna laitteen suotta kastua.
- Älä anna johdon koskettaa laitetta laitteen ollessa kuuma.
- Irrota pistoke pistorasiasta puhdistaessasi laitetta. älä käytä vettä tai nestemäistä pesuainetta puhdistaaksesi laitetta. Älä upota laitetta nesteeseen.
- Irrota pistoke pistorasiasta kun et käytä laitetta.
- Säilytä laitetta sisätiloissa, poissa lasten ulottuvilta.
- ÄLÄ KÄYTÄ SAVUSTIMESSA PUUHIILTÄ TAI MUUTA SYTYKKEITÄ !
- Savustinta ei ole suunniteltu palavien aineiden polttamiseen. Tämä aiheuttaisi vaaratilanteen ja savustimen vaurioitumisen.
- Kun laite sammutetaan, irrota pistoke pistorasiasta.

SAVUSTIMEN SIJAINTI:

- Sijoita laite niin, että johto yltää kunnolla pistorasiaan – johto EI SAA jäädä ilmaan roikkumaan.
- Aseta savustin tukevasti kovalle ja tasaiselle kuumuutta kestävälle pinnalle. Jos pinta ei ole lämpöä kestävä (kuten puu- tai nurmipinta), päällystä alue lämmönkestävällä suojalla. Älä sijoita savustinta muoviselle tai puiselle alustalle, tai muun helposti syttyvän materiaalin päälle.
- Pidä savustimen ympäristö siistinä, vältä palavia materiaaleja.
- Aseta savustin vähintään 1 metrin päähän kaikista esteistä. Säilytä ainakin 3 metrin turvaetäisyys paloherkkiin materiaaleihin.
- ÄLÄ KOSKAAN käytä savustinta suljetussa tilassa !
- Älä käytä laitetta autotallissa, autokatoksessa, terassilla tai missään tilassa jossa tuli voisi levitä.
- SIJOITA SAVUSTIN ULOS TUULENSUOJAAN JA POIS OVIEN JA IKKUNOIDEN LÄHEISYYDESTÄ ETTEI SAVU LEVIÄ SISÄTILOIHIN !

JOS SAVUSTIN SYTTYY TULEEN:

- Katkaise laitteen sähkönsyöttö välittömästi, esim. irrottamalla pistoke pistorasiasta. Pidä laitteen ovi suljettuna ja tukahduta palo sammutuspeitteellä.
- ÄLÄ KÄYTÄ VETTÄ SAMMUTTAAKSESI PALOA !
- ENNEN LAITTEESEEN KOSKEMISTA JA LAITTEEN PUHDISTUSTA SISÄ- JA ULKOPUOLELTA, ODOTA ETTÄ LAITE ON TÄYSIN JÄÄHTYNYT.

NOUDATA SEURAAVIA TURVAOHJEITA SAVUSTINTA KÄYTETTÄESSÄ:

1. Älä koske kuumiin pintoihin. Käsittele laitetta käsikahvasta ja käytä lämpöeristettyjä kintaita. Ole varovainen etenkin kantta avatessasi, myös savustettavien ruokien rasva voi polttaa !
2. Tarkka valvonta on välttämätöntä, kun laitetta käytetään lähellä lapsia. Älä annan lasten käyttää laitetta.
3. Irrota pistoke pistorasiasta, kun et käytä laitetta ja ennen laitteen puhdistusta. Anna laitteen jäähtyä ennen puhdistusta ja ennen kuin otat pois tai lisäät osia.
4. Älä käytä laitetta jos pistoke tai johto on vioittunut tai jos laite ei ole toiminut moitteettomasti tai on muutoin vaurioitunut.
5. Tätä laitetta ei ole suunniteltu käytettäväksi lisälaitteiden kanssa, niiden käyttö voi aiheuttaa vaaran.
6. älä jätä johtoa roikkumaan, tämä aiheuttaa kompastumisvaaran. Älä anna johton koskettaa kuumia pintoja.
7. Älä sijoita laitetta kaasu- tai sähkölämmittimen läheisyyteen.
8. älä siirrä laitetta sen ollessa kuuma. kuumuus ja nesteiden/rasvojen roiskuminen voi aiheuttaa palovamman.
9. Älä käytä laitetta muuhun kuin sen omaan käyttötarkoitukseen.
10. Huolehdi että kädensijat ja laitteen tuet on asetettu oikein.
11. Puhdista savustin käyttämällä kosteaa kangaspyyhettä. Älä suihkuta vettä tai muuta nestettä laitteeseen. Lämmityselementin puhdistus ei ole tarpeellista.
12. Varmista että lämmityselementti on kuiva ennen kuin liität pistokkeen pistorasiaan.
13. ÄLÄ YRITÄ KORJATA MITÄÄN LAITTEEN SÄHKÖISIÄ OSIA, LAITTEEN VOI HUOLTAA VAIN AMMATTILAINEN !
14. Älä käytä laitetta ajastimien tai kauko-ohjettavien pistorasioiden kanssa.

ENNEN ENSIMMÄISTÄ KÄYTTÖÄ:

- Poista mahdolliset suojarasvat vastuksista laittamalla savustin täydelle teholle yhdeksi tunniksi.

LAITTEEN HÄVITYS KIERRÄTTÄMÄLLÄ:

- Älä hävitä laitetta sen elinkaaren päätyttyä kotitalousjätteiden mukana. Vie laite sähkö- ja elektroniikkaleitteiden keräyspisteeseen kierrätettäväksi.
- Tuotteen materiaalit ovat kierrätettäviä. Kierrättämällä materiaaleja tai käyttämällä vanhoja laitteita muutoin uudestaan suojelet merkittävästi ympäristöä.
- Lisätietoa keräyspisteistä saat oman kunnan tai kaupungin infosta.