TIMCO 6,5 HP LUMILINKO

102547898 TIMCO 6,5 HP LUMILINKO 6438014298382

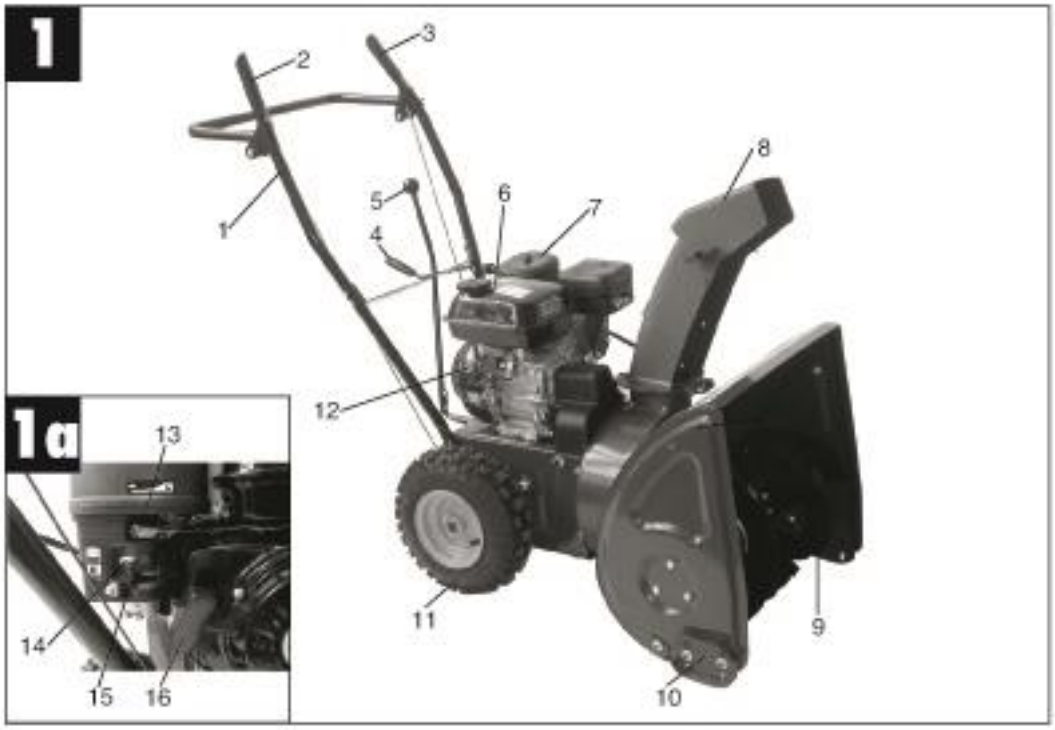
1
1a
1
2
3
4
5
6
7
8
9
10
11
12
13
14
15
16

2
1
4
5
8

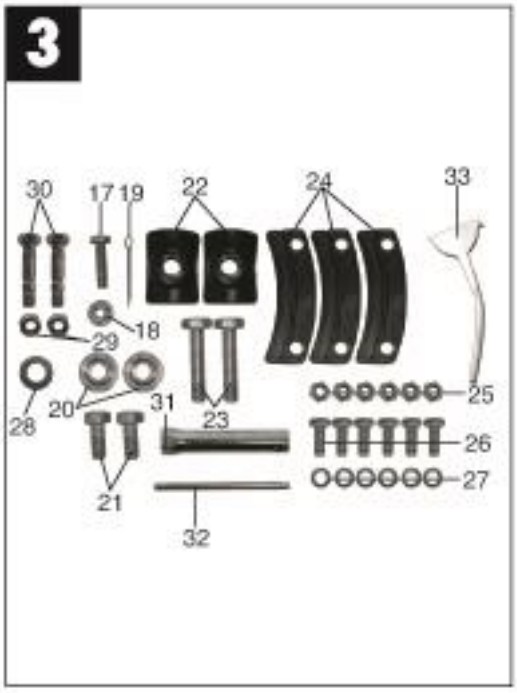
3
17
18
19
20
21
22
23
24
25
26
27
28
29
30
31
32
33

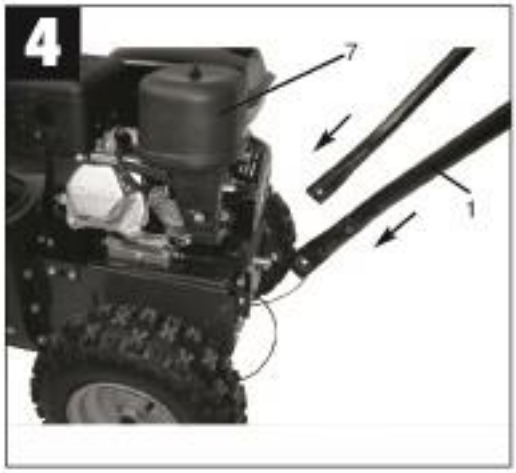
4
7
1

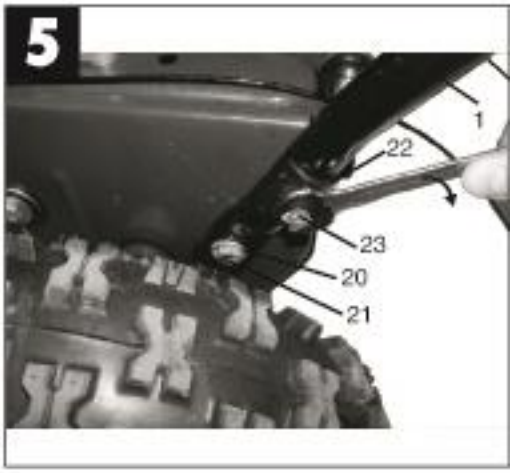
5
1
22
23
20
21

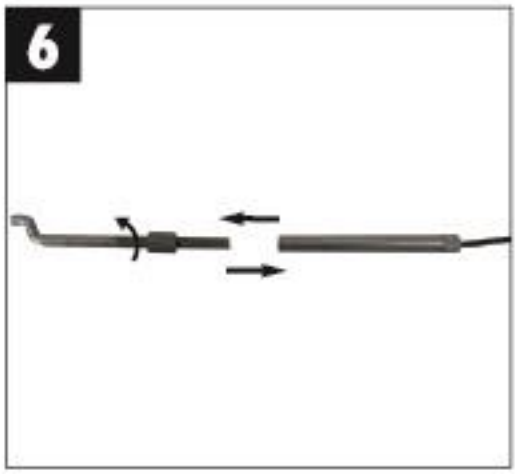
6

7
1
4

8

9
A

10
5
7
6

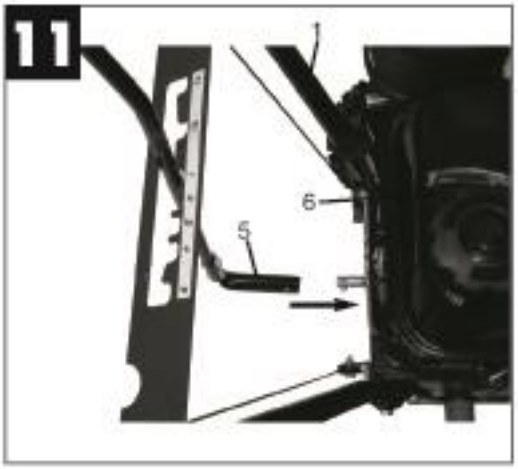
11
1
6
5

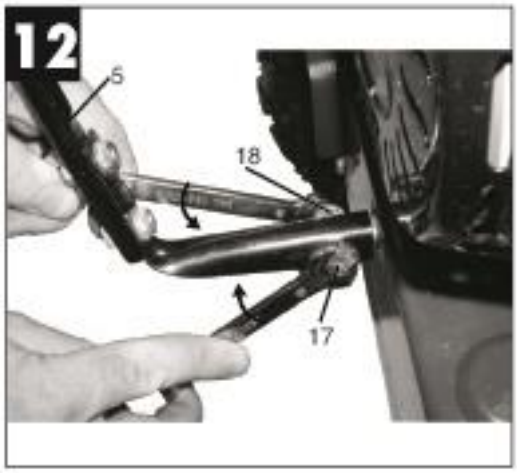
12
5
18
17

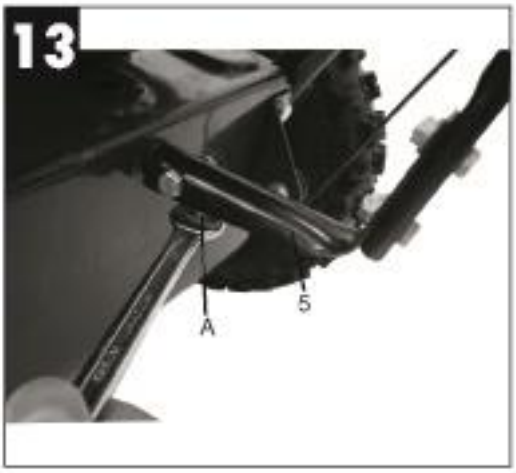
13
A
5

14
8
1
6
7

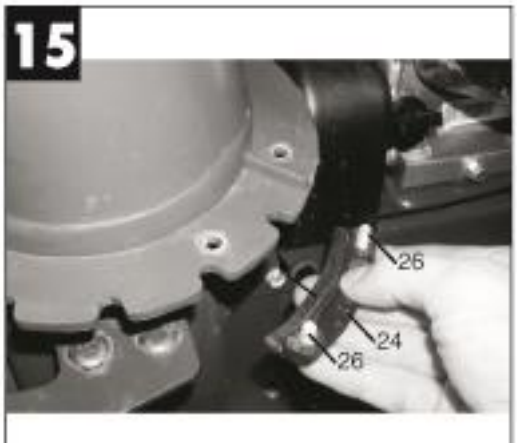
15
26
24
26

16
26
25
27

17
1
4

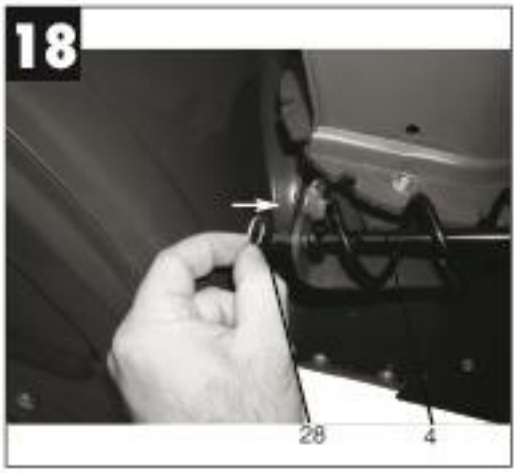
18
28
4

19
19
28
4

20
1
4

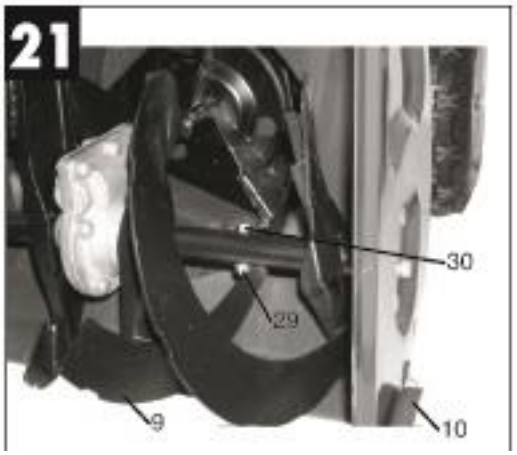
21
30
29
9
10

22
10

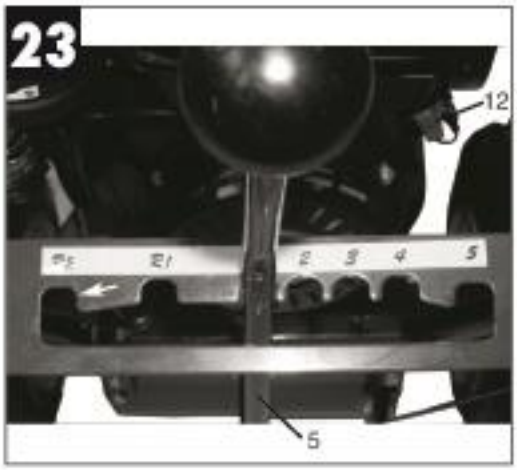
23
12
5

24
1
7

25
7
1

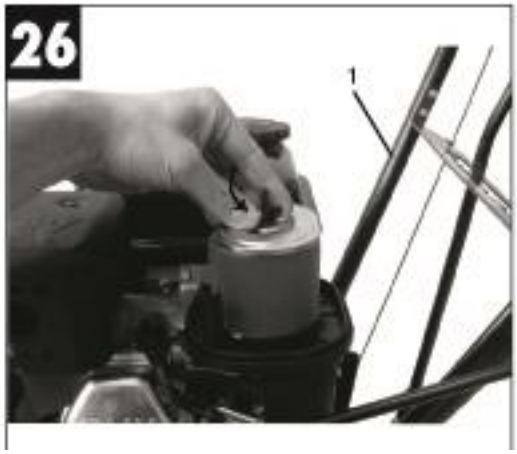
26
1

27
1

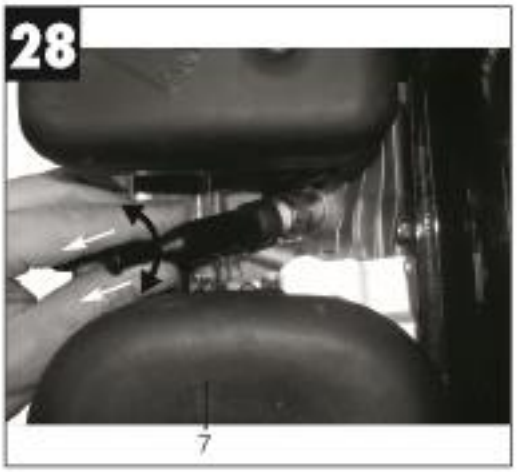
28
7

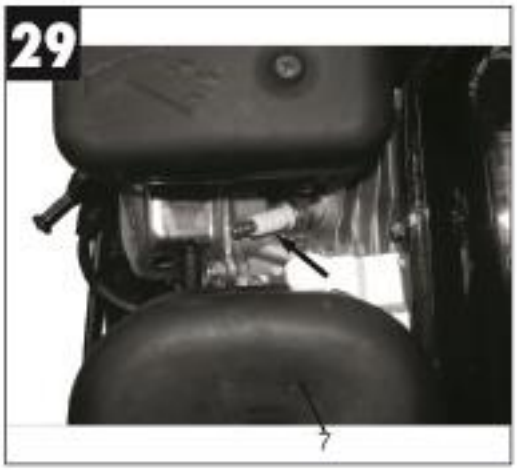
29
7

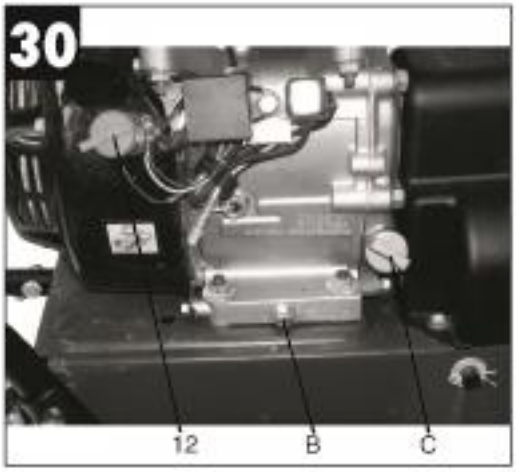
30
12
B
C

31

32

Sisällysluettelo

1. Yleiset turvallisuusohjeet
2. Kuvat ja sisältyvät osat
3. Asianmukainen käyttö
4. Ympäristönsuojelu
5. Asennus
6. Ennen koneen käynnistämistä
7. Käyttö
8. Tekniset tiedot
9. Huolto
10. Säilytys
11. Jätteiden käsittely
12. Varaosien tilaaminen
13. Vianetsintä

Pakkaus
Kone toimitetaan pakkauksessa, joka suojaa sitä vaurioilta kuljetuksen aikana. Pakkaus on kierrätettävissä.

Laitetta käytettäessä on noudatettava muutamia varotoimia loukkaantumisten ja vaurioiden välttämiseksi.

• Lue käyttöohjeet huolellisesti ja noudata niitä. Lue ohjeet, jotta tutustut koneeseen, sen oikeaan käyttöön ja turvallisuusmääräyksiin.
• Säilytä käyttöohje turvallisessa paikassa niin, että tiedot ovat aina saatavilla.
• Jos luovutat koneen jollekin muulle henkilölle, anna hänelle myös käyttöohje.

Valmistaja ei vastaa vahingoista, jotka johtuvat näiden ohjeiden noudattamatta jättämisestä.

1. Yleiset turvallisuusohjeet

Yleiset turvallisuusohjeet ja koneessa olevien merkintöjen kuvaukset löytyvät tästä ohjekirjasta.

2. Kuvat ja sisältyvät osat

1 Kahva
2 Vetolaitteen ohjausvipu
3 Lingon ohjausvipu
4 Poistokourun säätökampi
5 Valitsinvipu
6 Säiliö
7 Ilmansuodatin
8 Poistokouru
9 Lumilinko
10 Liukuosat
11 Pyörät
12 Päälle/pois
13 Kaasuvipu
14 Rikastinvipu
15 Polttoainehana
16 Vetokäynnistin
17 1 x pultti M6x25
18 1 x mutteri M6
19 1 x sokka
20 aluslevyt kahvan asennukseen (halkaisija 8 mm)
21 2 x pultti kahvan asennukseen M8x20
22 2 x kahvan kiinnityslevy
23 2 x pultti kahvan asennukseen M8x40
24 3 x muovipidike poistokourun kiinnittämiseen
25 6 x mutteri M6
26 6 x pultti M6x20
27 6 x aluslevy, halkaisija 6 mm
28 1 x aluslevy poistokourun säätämiseen, halkaisija 10 mm
29 2 x varalukitusmutteri M8
30 2 x varamurtopultti M8x40
31 1 x sytytystulpan avain
32 1 x pultti sytytystulpan avaimelle
33 Öljyn täyttösuppilo letkulla

3. Asianmukainen käyttö

Kone on suunniteltu lumen poistamiseen tiivistetyiltä pinnoilta, kuten poluilta, ajoteiltä ja pihoilta. Muista noudattaa turvallisuusohjeissa olevia rajoituksia.
Huomaa, että koneitamme ei ole suunniteltu käytettäväksi kaupallisissa tai teollisissa sovelluksissa. Takuu raukeaa, jos konetta käytetään kaupallisessa tai teollisessa liiketoiminnassa tai vastaaviin tarkoituksiin.

4. Ympäristönsuojelu

• Hävitä likaiset huoltomateriaalit ja käyttömateriaalit asianmukaiseen kierrätyspisteeseen.
• Kierrätä pakkausmateriaalit, metalli ja muovit.

5. Kokoaminen (katso kuvat 4–20)

• Kiinnitä kahva (1) kuvien 4 ja 5 mukaisesti.

• Asenna kytkinvaijerit kuvien 6–9 mukaisesti. Irrota ensin vaijerikiristin ja työnnä lingon vaijeri kahvan reiän läpi kuvan 7 mukaisesti. Kiinnitä kytkinvaijerin kiristyskoukku sitä varten tarkoitettuihin reikiin käyttövivuissa kuvan 8 mukaisesti. Kytkinvaijerien kiinnittämisen jälkeen ne on kiristettävä vaijerinkiristimellä (kuva 9) niin, että vetolaite ja linko käynnistyvät, kun vipuja käytetään.

Kun vipuja ei käytetä, vetolaitteen ja lingon ei kuulu toimia. Lisätietoja on kohdassa 9.4 (Vaijerien säätö).

• Asenna valintavipu (5) kuvien 10–13 mukaisesti. Kiinnitä ensin valintavipu kahvaan käyttämällä sitä varten tarkoitettua tukilevyä. Kiinnitä sitten valintavipu pultilla (kuva 12, kohta 17) ja mutteri (kuva 12, kohta 18). Asetusruuvin (kuva 13, kohta A) kiristäminen saa valintavivun työntymään ylös lukitusasentoonsa jousen avulla. Irrota ruuvi (kuva 13, kohta A) asentaaksesi valintavivun.
• Asenna poistokouru (8) kuvien 14–16 mukaisesti.
Kun asennat poistokourua, varmista, että kiristät pultit vain niin pitkälle, että ne voivat vielä kääntyä.
• Kiinnitä poistokourun säätövipu kuvien 17–20 mukaisesti.

6. Ennen koneen käynnistämistä

Tärkeää: Lisää moottoriöljyä (noin 0,6 litraa) ja polttoainetta ennen moottorin käynnistämistä.

• Tarkista polttoaineen ja moottoriöljyn tasot ja lisää tarvittaessa.
• Varmista, että sytytystulpan hattu on kiinnitetty sytytystulppaan.
• Tarkista lumilingon ympäristö.

7. Käyttö

Huomaa, että meluntorjuntaa koskevat määräykset voivat vaihdella paikkakunnittain.

Lumilinkoa voidaan käyttää joko kahden pyörän (oletus) tai yhden pyörän vedolla koneen ohjaamisen helpottamiseksi. Toimi seuraavasti vaihtaaksesi kahden pyörän vedosta yksipyörävetoon:
• Varmista, että moottori on sammutettu.
• Poista vasemman pyörän sokka (kuva 31).
• Aseta sokka akselin ulompaan reikään (kuva 32), jotta pyörä pääsee pyörimään vapaasti akselilla.
• Kytke kaksipyöräveto noudattamalla yllä olevia ohjeita käänteisessä järjestyksessä.
Tärkeää: Tarkista, että liukuosat (kuva 22, kohta 10) on säädetty oikein. Liukuosat tulee säätää siten, että linko on juuri maanpinnan yläpuolella.

7.1 Moottorin käynnistäminen
• Avaa polttoainehana (kuva 1a, kohta 15) työntämällä sitä oikealle.
• Siirrä kaasuvipu (kuva 1a, kohta 13) keskiasentoon.
• Aseta ON/OFF-kytkin (kuva 1, kohta 12) asentoon ON.
• Työnnä rikastinvipua (kuva 1a, kohta 14) vasemmalle.
• Käynnistä moottori vetokäynnistimellä (kuva 1a, kohta 16). Vedä vetokäynnistintä 10–15 cm, kunnes tunnet vastusta, ja käynnistä sitten moottori nopealla vedolla. Jos moottori ei käynnisty, vedä vetokäynnistimestä uudelleen. Tärkeää: Älä päästä vetokäynnistintä lennähtämään takaisin sisään.
• Nosta moottorin nopeutta työntämällä kaasuvipua (kuva 1a, kohta 13) hitaasti oikealle.
• Paina rikastinvipu sisään (kuva 1a, kohta 14) noin 1 minuutin päästä alle -5 °C:n lämpötilassa tai noin puolen minuutin kuluttua yli -5 °C:n lämpötilassa.
• Jos moottori on lämmin, voit jättää rikastinvivun (kuva 1a, kohta 14) auki-asentoon moottoria käynnistettäessä.

7.2 Lumilingon käyttö
• Työnnä kaasuvipua (kuva 1a, kohta 13) oikealle (täysi nopeus).
• Aseta poistokouru haluamaasi suuntaan (kuva 1, kohta 8) säätövivulla (kuva 1, kohta 4). Huomaa: Varmista, ettei koneen edessä tai kourun suunnassa ole sivullisia tai eläimiä (varoitus: lumi voi lennähtää 10–15 metriä).
• Aseta haluttu työskentelynopeus vaihteenvalitsimella (1. vaihde hidas, 5. vaihde nopea). Peruutusvaihteita on kaksi (R1 hidas, R2 nopea). Huomaa: Valitse hidas nopeus märälle ja painavalle lumelle sekä suurempi nopeus puuterilumelle.
• Paina vasenta ohjausvipua (kuva 1, kohta 3) kytkeäksesi lumilingon, joka alkaa pyöriä.
Huomaa: Linko-osa on kytketty vetoakseliin murtopulteilla (kuva 21, kohta 30). Ne hajoavat, jos linko osuu kovaan esineeseen ja suojaa siten konetta vaurioilta. Älä korvaa murtopulttia tavallisella pultilla. Pakkauksessa on kaksi varapulttia muttereilla.
• Paina oikeanpuoleista ohjausvipua (kuva 1, kohta 2) kytkeäksesi vetolaitteen, ja lumilinko lähtee liikkeelle.
• Ohjaa lumilinkoa niiden alueiden ja polkujen yli, jotka haluat puhdistaa lumesta. Tärkeää: Jos poistokouru tukkeutuu: Sammuta moottori ja odota, kunnes linko on pysähtynyt kokonaan. Puhdista poistokouru kovalla esineellä (esimerkiksi puisella kepillä).

7.3 Moottorin sammuttaminen
• Työnnä kaasuvipua (kuva 1a, kohta 13) vasemmalle (joutokäynti).
• Sulje polttoainehana (kuva 1a, kohta 15).
• Aseta ON/OFF-kytkin (kuva 1, kohta 12) asentoon OFF.

8. Tekniset tiedot

Työleveys	560 mm
Maks. lumikerros	510 mm
Käynnistys	Sähköinen tai vetokäynnistin
Työvalo	halogeeni
Maksimialue	1400 m2/h
Maksimitilavuus	350 m3/h
Pyörät	13”
Poistoetäisyys	10–15 m
Nopeudensäätö	Kyllä
Poistokourun säätö	Kyllä
Vaihteisto	5 + 2
Säiliön tilavuus	3,6 l
Paino	75 kg
Ruuvi	Hammastettu

8.1 Moottorin tekniset tiedot

Moottori	Loncin G200F
Moottorin koko	196 cc
Moottorin tyyppi	1-sylinterinen nelitahti, OHV
Moottorin teho	4,8 kW / 3000 rpm
Vääntö	12,4 Nm / 2500 rpm
Polttoaineenkulutus	< 395g/kWh
Tyhjäkäyntinopeus	1400 +/- 150 rpm
Tehoalue	< 10 %
Melutaso (Cpa)	83 dB(A)

Sylinterin halkaisija x iskupituus	68x54 mm
Puristussuhde	8.5:1
Voitelu	Roiske
Käynnistys	Sähköinen tai vetokäynnistin
Venttiilivälys	Imuventtiili 0,10~0,15mm, pakoventtiili 0,15~0,20mm
Sytytystyyppi	magneetto
Ilmansuodatin	vaahtomuovi
Mitat	312x376x335 mm
Melutaso (Lwa)	104 dB
Moottoriöljy	SAE 10W-30
Öljytilavuus	0,6 l
Sytytystulpan tyyppi	F7TC 0,6mm

9. Huolto

• Poista pöly ja lika säännöllisesti koneesta. Puhdistus kannattaa tehdä hienolla harjalla tai liinalla.
• Älä koskaan käytä syövyttäviä aineita muoviosien puhdistamiseen.
Huomaa: Sammuta kone välittömästi ja ota yhteyttä valtuutettuun jälleenmyyjään, jos:

• ilmenee epätavallista tärinää tai melua
• jos moottori näyttää olevan ylikuormitettu tai sytytys on pielessä.

9.1 Ilmansuodattimen huolto
• Puhdista ilmansuodatin ennen jokaista käyttö ja vaihda se tarvittaessa.
• Avaa ilmansuodattimen kannen ruuvi (kuva 24) ja irrota kansi (kuva 25).
• Avaa suodattimen ruuvi (kuva 26) ja irrota se (kuva 27).
• Älä käytä hankaavia puhdistusaineita tai bensiiniä ilmansuodattimen puhdistamiseen.
• Puhdista ilmansuodatin kopauttelemalla tasaista pintaa vasten.
• Kokoa päinvastaisessa järjestyksessä.

9.2 Sytytystulpan huolto
Tarkista sytytystulppa lian varalta 10 käyttötunnin jälkeen ja puhdista se tarvittaessa kuparilankaharjalla. Huolla sen jälkeen sytytystulppa 50 käyttötunnin välein.
• Irrota sytytystulpan hattu (kuva 28) kiertämällä.
• Irrota sytytystulppa (kuva 29) mukana toimitetulla tulppa-avaimella.
• Kokoa päinvastaisessa järjestyksessä.

9.3 Öljyn vaihto ja öljytason tarkistus (ennen koneen käyttöä)
Vaihda moottoriöljy joka vuosi ennen talven alkua (moottorin huolto-ohjeiden lisäksi) moottorin ollessa lämmin.

• Käytä vain moottoriöljyä (10W30).
• Avaa öljyntäyttötulppa (kuva 30, kohta C).
• Avaa öljyn tyhjennystulppa (kuva 30, kohta B). Voit luoda vastapainetta jatkoliitoksen avulla. Valuta lämmin moottoriöljy astiaan.
• Sulje öljyn tyhjennystulppa, kun öljy on valunut pois.

• Lisää moottoriöljyä öljytikun ylämerkkiin asti (noin 0,6 litraa). Käytä tähän tarkoitukseen mukana toimitettua suppiloa ja täyttöletkua.
• Älä kierrä öljytikkua sisään, kun tarkastat öljyn määrän, vaan työnnä se vain kierteisiin asti.
• Hävitä jäteöljy asianmukaisesti.

Automaattinen sammutus

Automaattinen sammutus reagoi, jos moottorissa on liian vähän öljyä. Tässä tapauksessa moottoria ei voida käynnistää tai se sammuu automaattisesti lyhyen ajan kuluttua. Moottoria ei voida käynnistää uudelleen ennen kuin moottoriöljyä on lisätty (katso kohta 9.3).

9.4 Vaijereiden säätö (kuva 9)

Kun veto ja linko on kytketty päälle, vaijerit pitäisi voida työntää kahvaan asti ilman, että tämä vaatii paljon voimaa. Jos vaijerit ovat liian kireät tähän, niitä on löysättävä. Irrota tätä varten mutteri (kuva 9, kohta A), pidennä ruuviliitintä ja kiristä sitten mutteri takaisin paikalleen. Jos vetolaitteen teho laskee tai ruuvi ei pyöri, vaijeria on kiristettävä samalla tavalla kuin edellä.

10. Säilytys

Täytä polttoainesäiliö ennen kuin poistat koneen käytöstä pitkäksi aikaa.

Puhdista lumilinko ja levitä ohut öljykalvo metalliosiin ruostumisen estämiseksi.

Säilytä lumilinkoa puhtaassa, kuivassa tilassa.

11. Jätteiden käsittely

Tärkeää:

Lumilinko ja sen tarvikkeet on valmistettu erilaisista materiaaleista, kuten metallista, nesteistä ja muovista.

Vie kaikki vialliset osat ja käytetyt nesteet erityisiin jätepisteisiin.

Kysy jälleenmyyjältäsi tai paikallisviranomaiselta.

12. Varaosien tilaaminen

Anna seuraavat tiedot, kun tilaat varaosia:
• Koneen malli/tyyppi
• Koneen tuotenumero
• Koneen tunnistenumero
• Tarvittavan varaosan numero

13. Vianetsintä

Varoitus: Sammuta moottori ja irrota sytytystulpan johto ennen tarkastusten ja säätöjen suorittamista.

Varoitus: Jos annat koneen käydä muutaman minuutin säädön tai korjauksen jälkeen, muista, että pakoputki ja muut osat kuumenevat. Älä koske näihin osiin, koska ne voivat aiheuttaa palovammoja.

Vika	Mahdolliset syyt	Ratkaisu
Kone ei toimi tasaisesti ja tärisee voimakkaasti	- Pultit ovat löysällä - Ruuvin kiinnitys on löysällä	- Tarkista pultit - Tarkista ruuvin kiinnitys
Moottori ei käy	- Kaasuvipu väärässä asennossa - Sytytystulppa viallinen - Polttoainesäiliö tyhjä - Polttoainehana on kiinni	- Tarkista asetus - Vaihda sytytystulppa - Lisää polttoainetta - Avaa polttoainehana
Moottori ei käy tasaisesti	- Ilmansuodatin likainen - Sytytystulppa likainen	- Puhdista ilmansuodatin - Puhdista sytytystulppa
Veto on heikko	- Vaijeri on liian löysällä	- Säädä kytkinvaijeri - Ota yhteyttä valtuutettuun asiakaspalveluun
Moottori ei käynnisty tai sammuu lyhyen ajan kuluttua	- Automaattinen sammutus on kytkeytynyt - Sytytystulppa nokeutunut - Ei polttoainetta	- Tarkista öljytaso, lisää moottoriöljyä - Puhdista tai vaihda sytytystulppa (kärkiväli 0,6 mm) - Lisää polttoainetta
Riittämätön tai olematon linkousteho	- Poistokouru on tukossa - Lingon ruuvi ei pyöri - Murtopultit (kuva 21, kohta 30) ovat murtuneet	- Puhdista poistokouru kovalla esineellä - Säädä kytkinvaijeri - Vaihda murtopultit tai ota yhteyttä valtuutettuun asiakaspalveluun
Lumi ei poistu kokonaan	- Liukuosat on säädetty väärin	- Säädä liukuosat (kuva 22, kohta 10)

SUOMITRADING
Suomi Trading Oy
Areenakatu 7, 37570 Lempäälä
asiakaspalvelu@suomitrading.fi

TIMCO 6,5 HP SNÖ-SLUNGA

102547898 TIMCO 6,5 HP SNÖSLUNGA 6438014298382

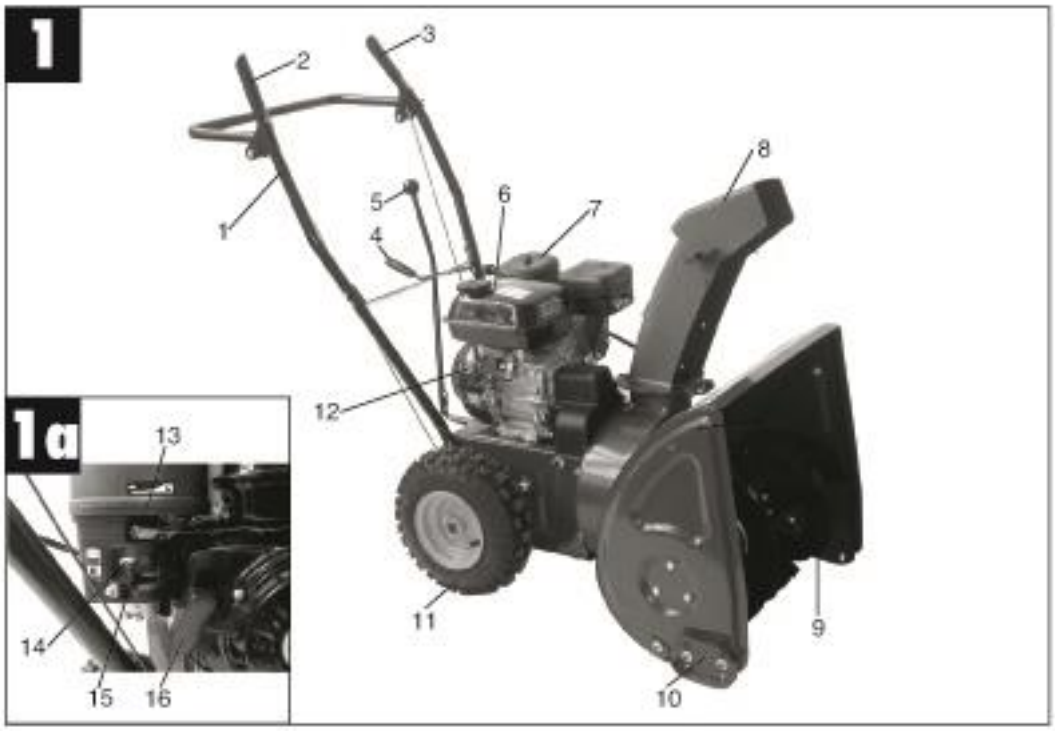
1
1a
1
2
3
4
5
6
7
8
9
10
11
12
13
14
15
16

2
1
4
5
8

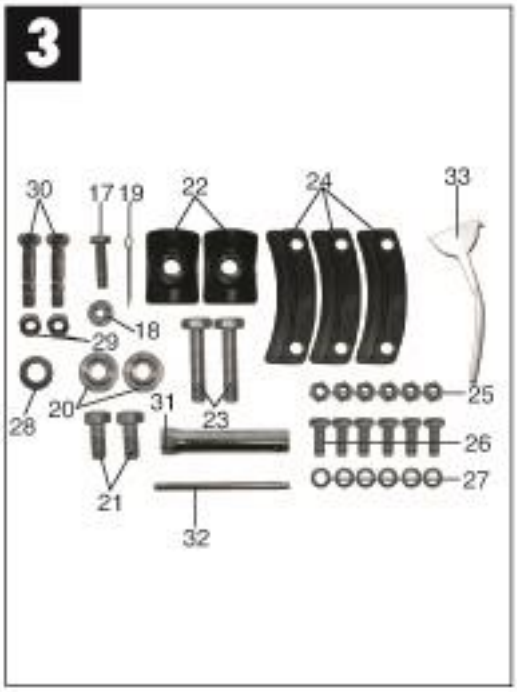
3
17
18
19
20
21
22
23
24
25
26
27
28
29
30
31
32
33

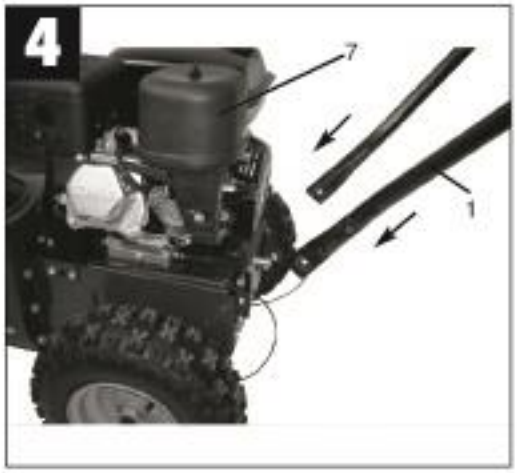
4
7
1

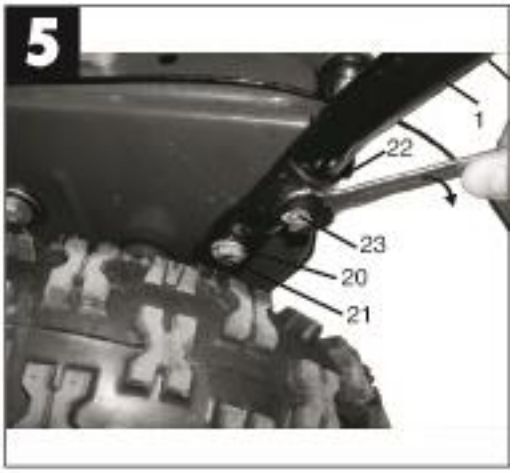
5
1
22
23
20
21

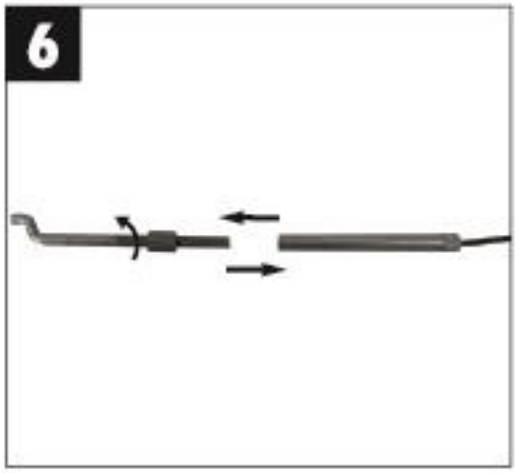
6

7
1
4

8

9
A

10
5
7
6

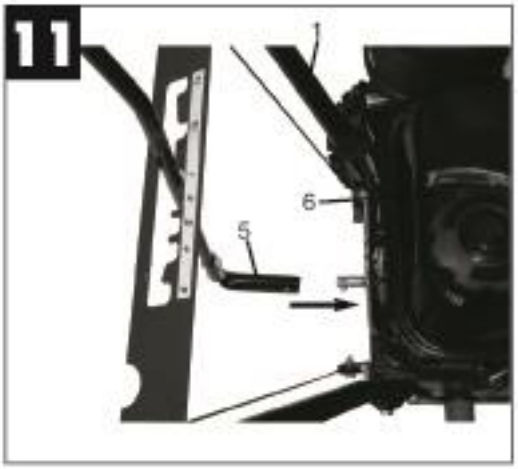
11
1
6
5

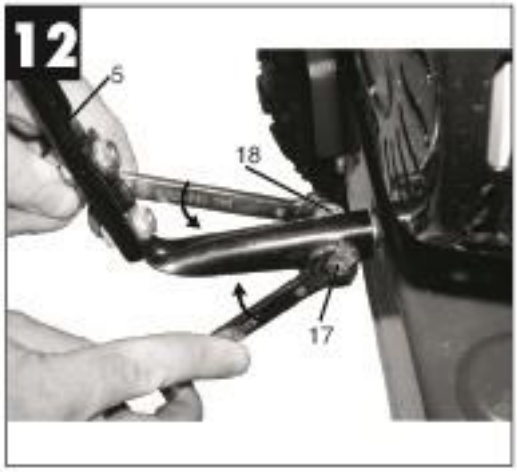
12
5
18
17

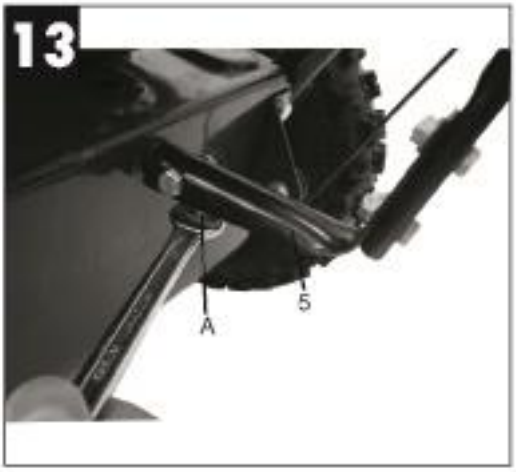
13
A
5

14
8
1
6
7

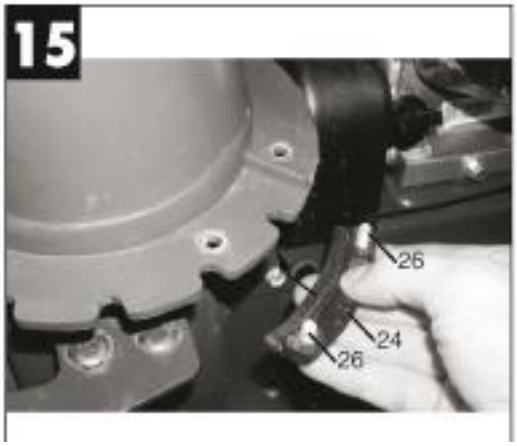
15
26
24
26

16
26
25
27

17
1
4

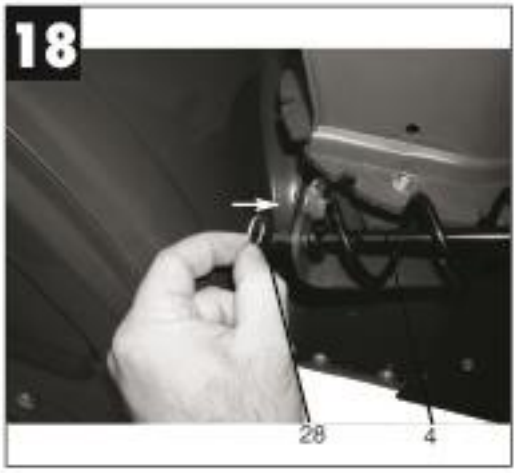
18
28
4

19
19
28
4

20
1
4

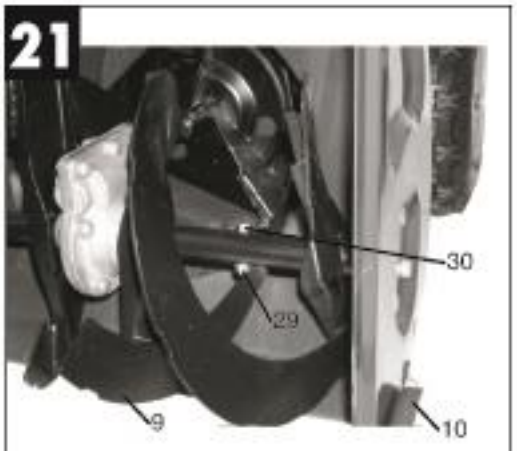
21
30
29
9
10

22
10

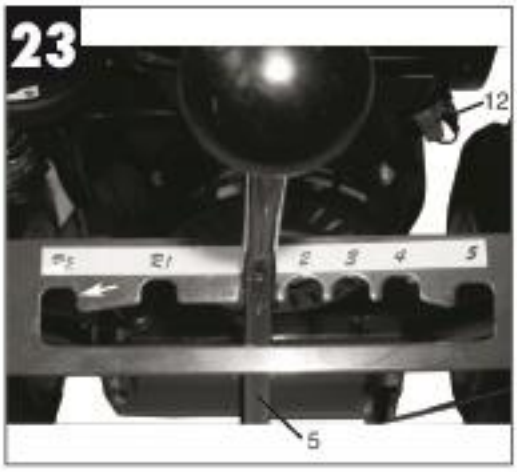
23
12
5

24
1
7

25
7
1

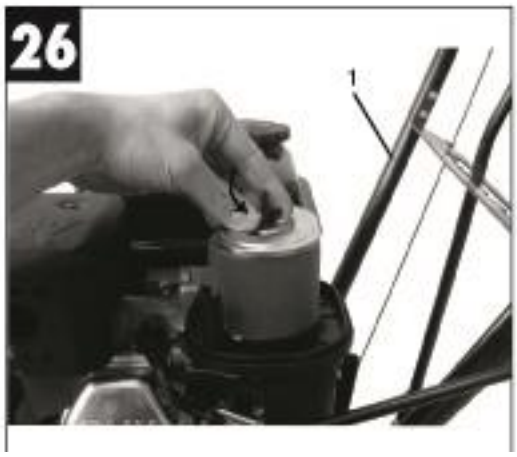
26
1

27
1

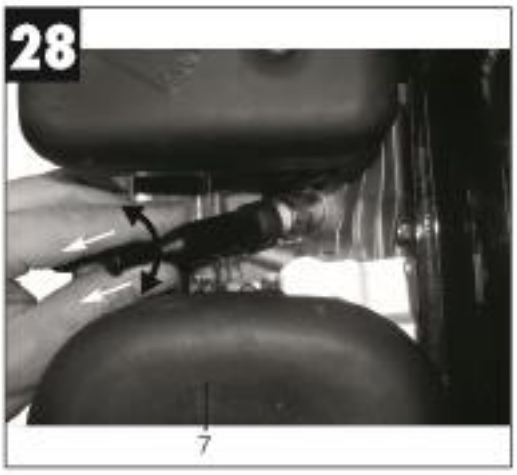
28
7

29
7

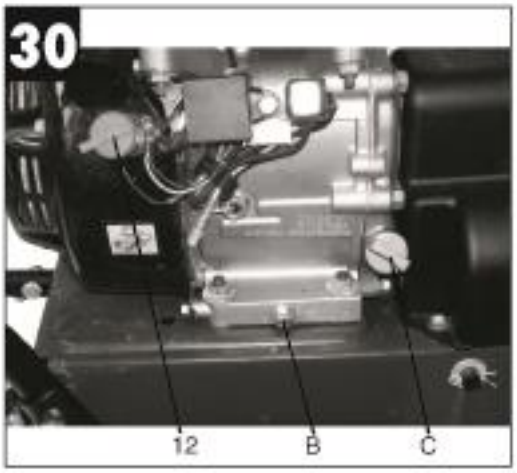
30
12
B
C

31

32

Innehållsförteckning

1. Allmänna säkerhetsanvisningar
2. Bilder och medföljande delar
3. Behörig användning
4. Miljöskydd
5, Montering
6. Innan du startar maskinen
7. Användning
8. Teknisk information
9. Underhåll
10. Förvaring
11. Avfallshantering
12. Beställa reservdelar
13. Felsökning

Förpackning
Maskinen levereras i en förpackning som skyddar den mot skador under transporten. Du kan återvinna förpackningen.

För att undvika skador på person eller produkt måste vissa säkerhetsåtgärder tas i beaktande vid användning av produkten.

• Läs bruksanvisningen noggrant och följ den. Läs anvisningarna så att du bekantar dig med maskinen, hur du använder den på rätt sätt och bekantar dig med säkerhetsföreskrifterna.
• Spara bruksanvisningen på en säker och tillgänglig plats.
• Överlämna även bruksanvisningen till en eventuell annan användare.

Tillverkaren ansvarar inte för skador som orsakats av underlåtenhet att följa dessa instruktioner.

1. Allmänna säkerhetsanvisningar

De allmänna säkerhetsanvisningarna och beskrivningarna av markeringarna på maskinen finns i denna bruksanvisning.

2. Bilder och medföljande delar

1 Handtag
2 Draganordningens kontrollreglage
3 Slungans kontrollreglage
4 Justeringshandtag, utkast
5 Valreglage
6 Behållare
7 Luftfilter
8 Utkast
9 Snöslunga
10 Glidelement
11 Hjul
12 På/av
13 Gasreglage
14 Choke
15 Bränslekran
16 Dragstart
17 1 x bult M6x25
18 1 x mutter M6
19 1 x sprint
20 brickor för montering av handtag (diameter 8 mm)
21 2 x bult för montering av handtag M8x20
22 2 x handtagets monteringsbricka
23 2 x bult för montering av handtag M8x40
24 3 x plasthållare för montering av utkast
25 6 x mutter M6
26 6 x bult M6x20
27 6 x bricka, diameter 6 mm
28 1 x bricka för justering av utkast, diameter 10 mm
29 2 x reservlåsmutter M8
30 2 x reservsäkerhetsbult M8x40
31 1 x tändstiftsnyckel
32 1 x bult för tändstiftsnyckel
33 Oljepåfyllningstratt med slang

3. Behörig användning

Maskinen är avsedd för att avlägsna snö från koncentrerade ytor, såsom gångvägar, uppfarter och gårdar. Kom ihåg att följa begränsningarna i säkerhetsanvisningarna.
Observera att denna maskin inte är avsedd för användning i kommersiella eller industriella miljöer. Garantin upphävs om maskinen används i kommersiella eller industriella näringsverksamheter eller motsvarande användning.

4. Miljöskydd

• Släng smutsiga underhållsmaterial och bruksmaterial i lämplig återvinning.
• Återvinn allt förpackningsmaterial, metall och plast.

5. Montering (se figur 4–20)

• Montera handtaget (1) enligt figur 4 och 5.
• Montera kopplingskablarna enligt figur 6–9. Ta först av vajerspännaren och skjut slungans vajer genom hålet i handtaget enligt figur 7. Montera kopplingsvajern spänningskrok i de avsedda hålen i drivreglaget enligt figur 8. Efter att du monterat kopplingsvajrarna ska de spännas med vajerspännaren (figur 9) så att drivenheten och slungan startar när reglaget används.
Drivenheten och slungan ska inte fungera när reglaget inte används. Mer information i avsnitt 9.4 (Justera vajrarna).

• Montera valreglaget (5) enligt figurerna 10–13. Montera först valreglaget i handtaget genom att använda den avsedda stödbrickan. Montera sedan valreglaget med en bult (figur 12, punkt 17) och en mutter (figur 12, punkt 18). Du kan dra åt monteringsskruven (figur 13, punkt A) genom att skjuta upp valreglaget i låst läge med hjälp av fjädern. Ta av skruven (figur 13, punkt A) för att montera valreglaget.
• Montera utkastet (8) enligt figurerna 14–16.
När du monterar utkastet ska du säkerställa att du endast drar åt bultarna så mycket att de ännu kan vridas.
• Montera utkastets justeringshandtag enligt figurerna 17–20.

6. Innan du startar maskinen

Viktigt: Fyll på motorolja (cirka 0,6 liter) och bränsle innan du startar motorn.

• Kontrollera bränsle- och oljenivån och fyll på vid behov.
• Se till att tändstiftshatten är monterad på tändstiftet.
• Kontrollera miljön runt snöslungan.

7. Användning

Observera att bestämmelserna gällande bullerbegränsningarna kan variera enligt kommun.

Snöslungan kan användas med två drivhjul (standard) eller med ett drivhjul för att göra det enklare att styra maskinen. Gör på följande sätt för att byta från två drivhjul till ett drivhjul:
• Se till att motorn är avstängd.
• Avlägsna sprinten på det vänstra hjulet (figur 31).
• Sätt sprinten i det yttre hålet på axeln (figur 32) så att hjulet kan rotera fritt på axeln.
• Koppla på tvåhjulsdrift genom att följa ovanstående anvisningar i motsatt ordning.
Viktigt: Kontrollera att glidelementen (figur 22, punkt 10) är rätt justerade. Glidelementen ska justeras så att slungan är precis ovanför markytan.

7.1 Starta motorn
• Öppna bränslekranen (figur 1a, punkt 15) genom att skjuta den mot höger.
• Ställ gasreglaget (figur 1a, punkt 13) i mellanläge.
• Ställ ON/OFF-brytaren (figur 1, punkt 12) i ON.
• Skjut choken (figur 1a, punkt 14) till vänster.
• Starta motorn med dragstarten (figur 1a, punkt 16). Dra ut dragstarten 10–15 cm tills du känner ett motstånd, starta sedan motorn genom att snabbt dra i dragstarten. Dra i dragstarten igen om motorn inte startar. Viktigt: Låt inte dragstarten slungas tillbaka inåt.
• Höj motorns hastighet genom att trycka gasreglaget (figur 1a, punkt 13) långsamt till höger.
• Tryck in choken (figur 1a, punkt 14) efter cirka 1 minut i temperaturer under -5 °C eller efter cirka en halv minut i temperaturer över -5 °C.
• Om motorn är varm kan choken (figur 1a, punkt 14) vara i öppet läge när du startar motorn.

7.2 Använda snöslungan
• Skjut gasreglaget (figur 1a, punkt 13) till höger (full hastighet).
• Ställ in utkastet i önskad riktning (figur 1, punkt 8) med justeringshandtaget (figur 1, punkt 4). Observera: Se till att det inte är personer eller djur framför maskinen eller vid utkastet (varning: snön kan slungas 10–15 meter).
• Ställ in önskad arbetshastighet med växelspaken (1:a växeln är långsam, 5:e växeln är snabb). Det finns två backväxlar (R1 är långsam, R2 är snabb). Observera: Välj långsam hastighet för våt eller tung snö och större hastighet för pudersnö.
• Tryck på vänster kontrollreglage (figur 1, punkt 3) för att koppla på snöslungan som då börjar rotera.
Observera: Slungan är kopplad till dragaxeln med säkerhetsbultar (figur 21, punkt 30). De går sönder om slungan stöter mot ett hårt föremål och skyddar sedan maskinen mot skador. Ersätt inte säkerhetsbultarna med vanliga bultar. Det finns två reservsäkerhetsbultar i förpackningen.
• Tryck på höger kontrollreglage (figur 1, punk 2) för att koppla på draganordningen så att snöslungan går framåt.
• Styr snöslungan på de områden och gångvägar som du vill rensa från snö. Viktigt: Om utkastet blir igensatt: Stäng av motorn och vänta tills slungan stannat helt. Rengör utkastet med ett hårt föremål (till exempel en träkäpp).

7.3 Stänga av motorn
• Skjut gasreglaget (figur 1a, punkt 13) till vänster (tomgång).
• Stäng av bränslekranen (figur 1a, punkt 15).

• Ställ ON/OFF-brytaren (figur 1, punkt 12) till OFF.

8. Teknisk information

Arbetsbredd	560 mm
Max. snötäcke	510 mm
Start	El eller dragstart
Arbetsbelysning	halogen
Max. område	1400 m2/h
Max. volym	350 m3/h
Hjul	13”
Utkastavstånd	10–15 m
Hastighetsreglering	Ja
Justering av utkast	Ja
Växlar	5 + 2
Behållarens volym:	3,6 l
Vikt	75 kg
Skruv	Tandade

8.1 Motorns tekniska uppgifter

Motor	Loncin G200F
Motorstorlek	196 cc
Motortyp	1-cylinder, 4-takt, OHV
Motoreffekt	4,8 kW / 3000 rpm
Drivmoment	12,4 Nm / 2500 rpm
Bränsleförbrukning	< 395g/kWh
Tomgångshastighet	1400 +/- 150 rpm
Effektområde	< 10 %
Bullernivå (Cpa)	83 dB(A)

Cylinderns diameter x slaglängd	68x54 mm
Kompressionsförhållande	8.5:1
Insmörjning	Insprutning
Start	El eller dragstart
Ventilavstånd	Sugventil 0,10~0,15mm, utblåsventil 0,15~0,20mm
Tändningstyp	magnettändning
Luftfilter	skumgummi
Mått	312x376x335 mm
Bullernivå (Lwa)	104 dB
Motorolja	SAE 10W-30
Oljevolym	0,6 l
Tändstift	F7TC 0,6mm

9. Underhåll

• Avlägsna regelbundet damm och smuts från maskinen. Rengör med en fin borste eller en trasa.
• Använd aldrig frätande ämnen för att rengöra plastdelarna.
Observera: Stäng genast av maskinen och kontakta en auktoriserad återförsäljare om:

• det uppstår ovanliga vibrationer eller buller
• motorn överbelastas eller om det är fel på tändningen.

9.1 Underhåll av luftfilter
• Rengör luftfiltret före varje användning och byt ut det vid behov.
• Öppna luftfilterlockets skruv (figur 24) och ta av locket (figur 25).
• Öppna filterskruven (figur 26) och ta av den (figur 27).
• Använd inte slipgörande rengöringsmedel eller bensin för att rengöra luftfiltret.
• Rengör luftfiltret genom att knacka det mot en jämn yta.
• Montera delarna i motsatt ordning.

9.2 Tändstiftsunderhåll
Kontrollera att tändstiftet inte är smutsigt efter 10 drifttimmar och rengör det vid behov med en koppartrådborste. Utför därefter underhåll på tändstiftet var 50:e drifttimme.
• Ta av tändstiftshatten (figur 28) genom att skruva på den.
• Ta av tändstiftet (figur 29) med den medföljande tändstiftsnyckeln.
• Montera delarna i motsatt ordning.

9.3 Byta olja och kontrollera oljenivån (före du använder maskinen)
Byt motorolja varje år innan vintersäsongen börjar (förutom enligt motorns underhållsanvisningar) då motorn är varm.

• Använd endast motorolja (10W30).
• Öppna oljepåfyllningskorken (figur 30, punkt C).
• Öppna oljeavtappningspluggen (figur 30, punkt B). Du kan skapa mottryck med en förlängning. Dränera den varma oljan i en behållare.
• Stäng oljeavtappningspluggen då oljan är tömd.

• Fyll på motorolja till den övre markeringen på oljestickan (cirka 0,6 liter). Använd den medföljande tratten och påfyllningsslangen för detta ändamål.
• Vrid inte fast oljestickan när du kontrollerar oljemängden, utan skjut in den.
• Kassera spillolja på ett lämpligt sätt.

Automatisk avstängning

Den automatiska avstängningen aktiveras då det är för lite olja i motorn. I detta fall kan du inte starta motorn, eller så stannar den automatiskt efter en kort stund. Motorn kan inte startas igen innan du har fyllt på motorolja (se avsnitt 9.3).

9.4 Justera vajrarna (figur 9)

Då draget och slungan är påkopplade ska du kunna skjuta vajrarna ända till handtaget utan att det krävs mycket kraft. Om vajrarna är för spända måste du lossa på dem. Ta av muttern (figur 9, punkt A), förläng skruvkopplingen och dra sedan åt muttern igen. Om draganordningens effekt minskar eller om skruven inte roterar ska du dra åt vajern på motsvarande sätt.

10. Förvaring

Fyll på bränsletanken innan du ska långförvara maskinen.

Rengör snöslungan och bred ut ett tunt lager olja på metalldelarna för att förhindra rost.

Förvara snöslungan på en ren och torr plats.

11. Avfallshantering

Viktigt:

Snöslungan och dess tillbehör är tillverkade av olika material, såsom metall, vätska och plast.

För alla defekta delar och använda vätskor till olika avfallspunkter.

Fråga din återförsäljare eller dina lokala myndigheter.

12. Beställa reservdelar

Uppge följande information när du beställer reservdelar:
• Maskinens modell/typ
• Maskinens produktnummer
• Maskinens identifikationsnummer
• Vid behov reservdelens nummer

13. Felsökning

Varning: Stäng av motorn och ta av tändstiftskabeln innan du utför kontroller och justeringar.

Varning: Kom ihåg att avgasröret och andra delar blir varma om du låter maskinen gå i några minuter efter att du utfört justeringar eller reparationer. Rör inte vid dessa delar, det kan orsaka brännskador.

Fel	Möjliga orsaker	Lösning
Maskinen går inte jämnt och vibrerar kraftigt	- Bultarna är lösa - Skruvfastsättningen är lös	- Kontrollera bultarna - Kontrollera skruvarnas fastsättning
Motorn går inte	- Gasreglaget är i fel läge - Defekt tändstift - Bränsletanken är tom - Bränslekranen är stängd	- Kontrollera inställningen - Byt tändstift - Fyll på bränsle - Öppna bränslekranen
Motorn går inte jämnt	- Smutsigt luftfilter - Tändstiftet är smutsigt	- Rengör luftfiltret - Rengör tändstiftet
Dåligt drag	- Vajern är för lös	- Justera dragvajern - Kontakta en auktoriserad kundtjänst
Motorn startar inte eller stängs av efter en kort stund	- Den automatiska avstäng-ningen är aktiverad - Tändstiftet är sotigt - Inget bränsle	- Kontrollera oljenivå, fyll på motorolja - Rengör eller byt ut tändstiftet (gnistgap 0,6 mm) - Fyll på bränsle
Otillräcklig eller ingen slungningseffekt	- Utkastet är igensatt - Slungans skruv roterar inte - Säkerhetsbulten (figur 21, punkt 30) har gått sönder	- Rengör utkastet med ett hårt föremål - Justera dragvajern - Byt ut säkerhetsbulten eller kontakta en auktoriserad kundtjänst
Snön rensas inte helt	- Glidelementen är felinställda	- Justera glidelementen (figur 22, punkt 10)

SUOMITRADING
Suomi Trading Oy
Areenakatu 7, 37570 Lempäälä
asiakaspalvelu@suomitrading.fi

TIMCO 6,5HP SNOW THROWER

102547898 TIMCO 6,5HP SNOW THROWER 6438014298382

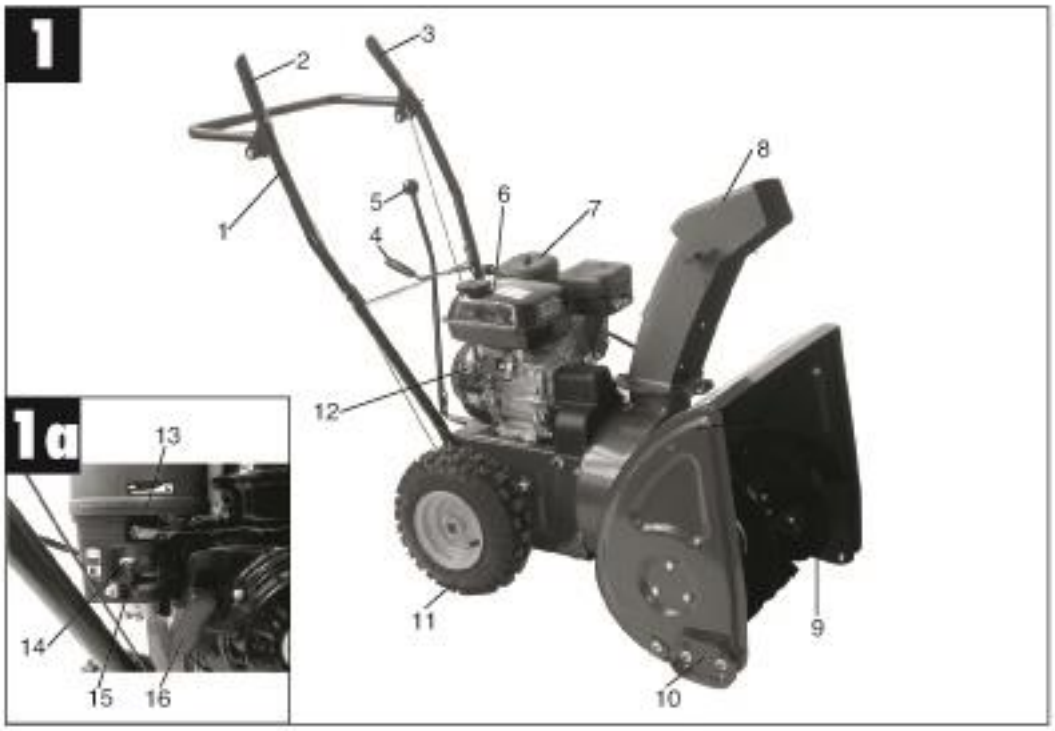
1
1a
1
2
3
4
5
6
7
8
9
10
11
12
13
14
15
16

2
1
4
5
8

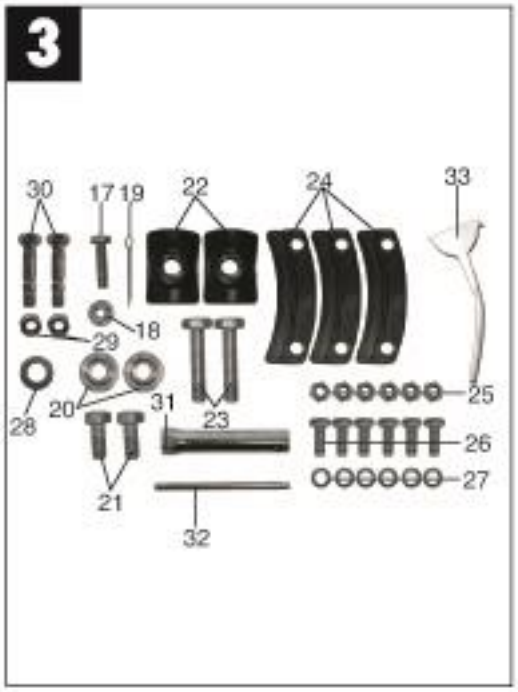
3
17
18
19
20
21
22
23
24
25
26
27
28
29
30
31
32
33

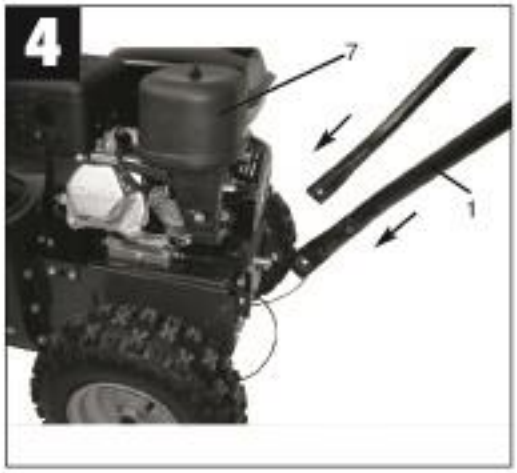
4
7
1

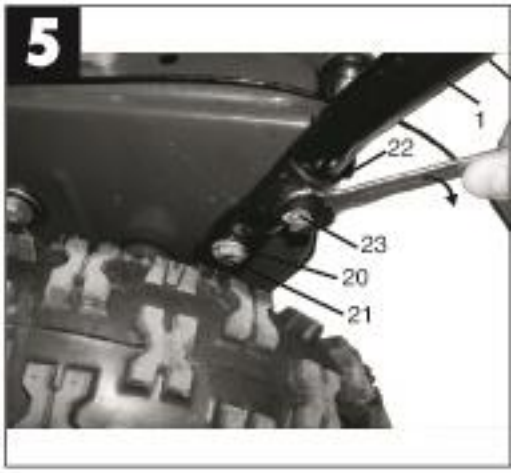
5
1
22
23
20
21

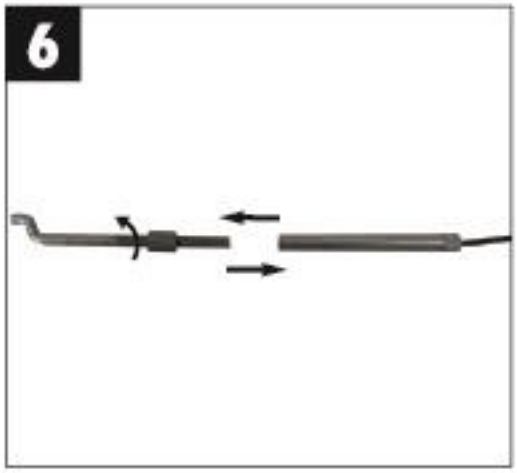
6

7
1
4

8

9
A

10
5
7
6

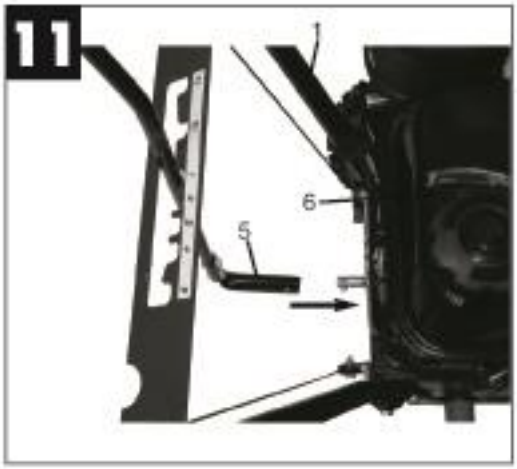
11
1
6
5

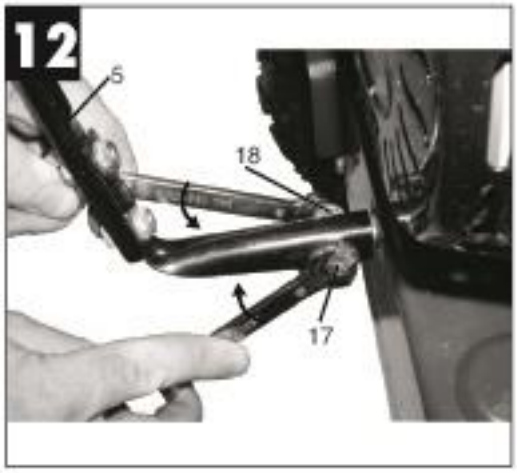
12
5
18
17

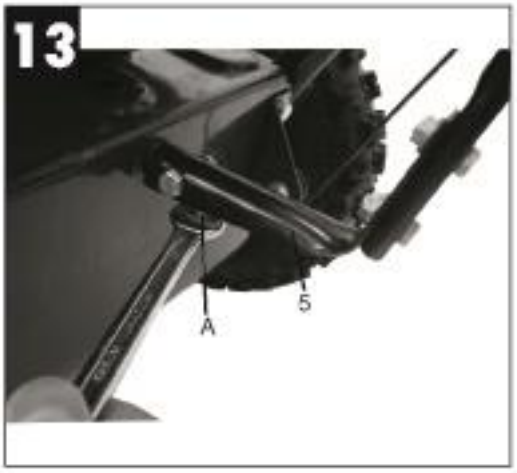
13
A
5

14
8
1
6
7

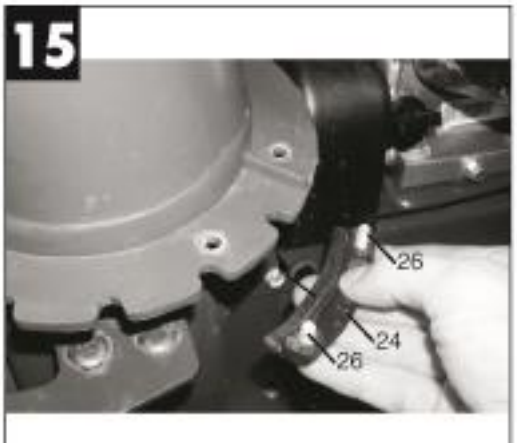
15
26
24
26

16
26
25
27

17
1
4

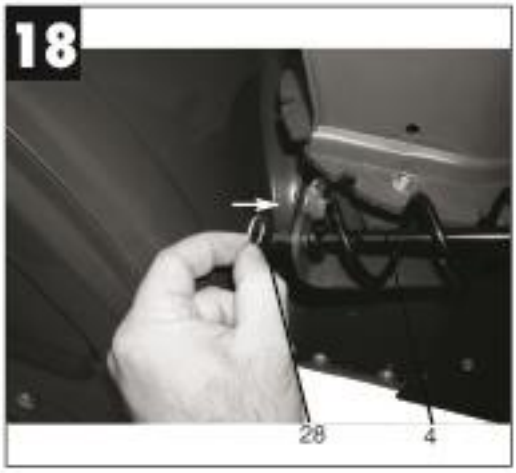
18
28
4

19
19
28
4

20
1
4

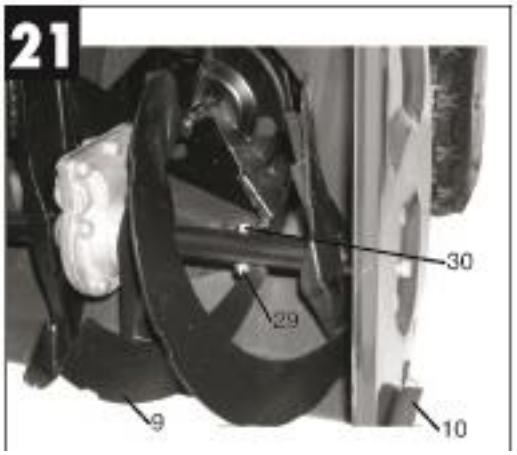
21
30
29
9
10

22
10

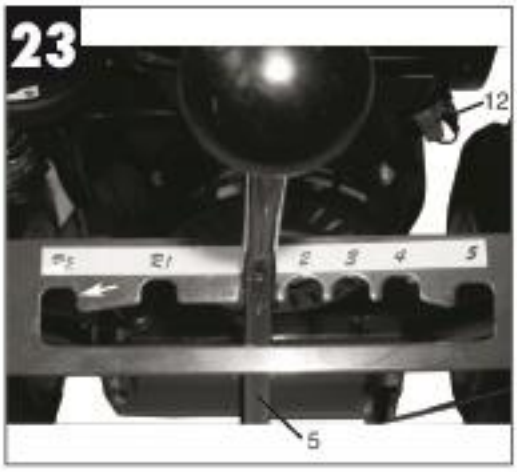
23
12
5

24
1
7

25
7
1

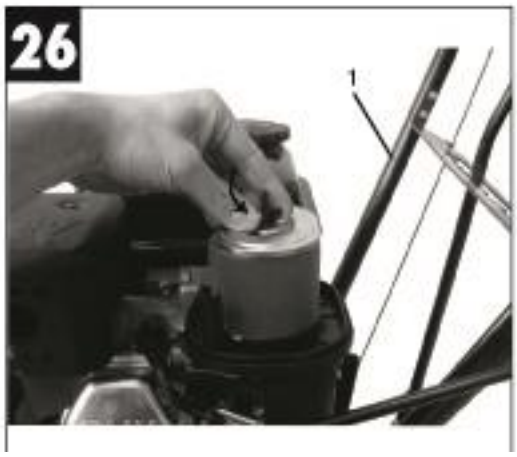
26
1

27
1

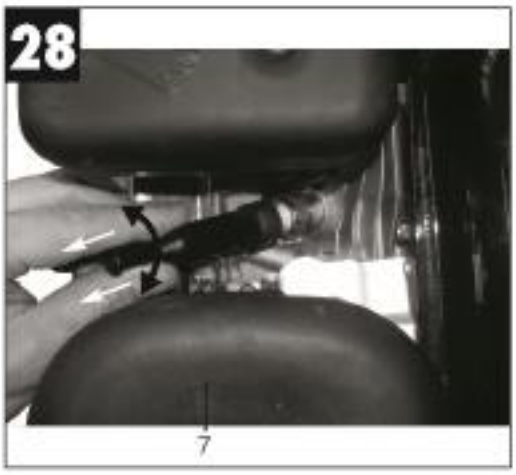
28
7

29
7

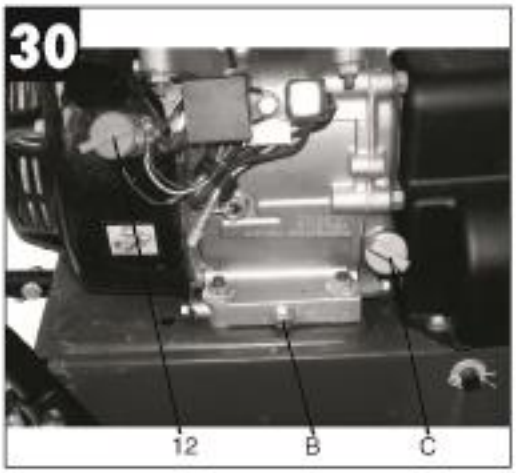
30
12
B
C

31

32

Table of contents

1. General safety instructions
2. Layout and items supplied
3. Proper use
4. Environmental protection
5. Assembly
6. Before starting the machine
7. Operation
8. Technical data
9. Maintenance
10. Storage
11. Waste disposal
12. Ordering spare parts
13. Troubleshooting guide

Packaging
The unit is supplied in packaging to prevent its being damaged in transit. This packaging is raw material and can therefore be reused or can be returned to the raw material system.

When using the equipment, a few safety precautions must be observed to avoid injuries and damage.

·Read the operating instructions carefully and comply with them. It is important to consult these instructions in order to acquaint yourself with the unit, its proper use and safety regulations.
·Keep this manual in a safe place, so that the information is available at all times.
·If you give the equipment to any other person, give them these operating instructions as well.

We cannot accept any liability for damage or accidents which arise due to a failure to follow these instructions.

1. General safety instructions

The general safety instructions and explanations of the information signs on the unit are set out in the enclosed booklet.

2. Layout and items supplied

1 Push bar
2 Control lever for drive unit
3 Control lever for plow unit
4 Adjustment crank for snow ejection unit
5 Selector lever
6 Tank
7 Air filter
8 Snow ejection unit
9 Plow unit
10 Skids
11 Wheels
12 ON/OFF switch
13 Throttle lever
14 Choke lever
15 Petrol cock

16 Starter cable-reversing starter
17 1x bolt M6x25
18 1x nut M6
19 1x split pin
20 x washers for push bar assembly (8 mm diameter)
21 2x bolts for push bar assembly M8x20
22 2x holding plates for push bar
23 2x bolts for push bar assembly M8x40
24 3x plastic holders for fitting the ejection unit
25 6x nuts M6
26 6x bolts M6x20
27 6x washers, diameter 6 mm
28 1x washer for adjusting the ejection, diameter 10 mm
29 2x spare safety nuts M8
30 2x spare shearing bolts M8x40
31 1x spark plug wrench
32 1x bolt for spark plug wrench
33 Oil filler funnel with hose

3. Proper use

The unit is designed for clearing snow from compacted surfaces such as paths, drives and yards. Be sure to observe the restrictions in the safety instructions.
Please note that our equipment has not beendesigned for use in commercial, trade or industrialapplications. Our warranty will be voided if themachine is used in commercial, trade or industrialbusinesses or for equivalent purposes.

4. Environmental protection

·Dispose of soiled maintenance material and operating materials at the appropriate collection point.
·Recycle packaging material, metal and plastics.

5. Assembly (see Fig. 4-20)

·Assemble the push bar (1) as shown in Fig. 4 and 5.
·Fit the clutch cables as shown in Fig. 6-9. First unscrew the cable tensioner and place the cable for the plow unit through the hole in the push bar provided for it as shown in Fig. 7. Attach the

tensioning hook on the clutch cables to the holes provided for it on the control levers as shown in Fig. 8. After you have attached the clutch cables, the cables must be tensioned using the cable tensioner (Fig. 9) so that the drive unit and the plow unit receive drive power when they are engaged. When they are not engaged the drive unit and the plow unit must be in idling mode. Further information on this is provided in point 9.4 (Adjusting the cables).

·Assemble the selector lever (5) as shown in Fig. 10 - 13. First attach the selector lever to the push bar using the support plate provided for it. Then secure the selector lever using the bolt (Fig. 12 / Item 17) and the nut (Fig. 12 / Item 18). Tightening the setting screw (Fig. 13 / Item A) will cause the selector lever to be pushed upwards into its locked position by a spring. Undo the screw (Fig. 13 / Item A) to fit the selector lever.

•Fit the snow ejection unit (8) as shown in Fig. 14 -16. As you fit the snow ejection unit, ensure that you only tighten the bolts so far that they can still turn.

·Fit the adjusting lever for the snow ejection unit as shown in Fig. 17 to 20.

6. Before starting the machine

Important. You must fill up with engine oil (approx. 0.6 l) and fuel before you can start the engine.

•Check the fuel and engine oil levels and top up if necessary
•Make sure that the spark plug boot is secured to the spark plug
•Check the area immediately around the snow plow

7. Operation

Please note that the statutory regulations governing noise abatement may differ from town to town.

The snow plow can be operated either with a two-wheel drive (delivery condition) or a single-wheel drive to make it easier to control the plow. Proceed as follows to change from a two-wheel to a single-wheel drive:

•Ensure that the engine is switched off.
•Replace the safety split pin from the left wheel (Fig. 31).
•Now insert the safety split pin into the outer hole in the axle (Fig.

32) so that the wheel can turn freely on the axle.
•To revert back to the two-wheel drive version, follow the above instructions in reverse order.
Important. Check that the skids (Fig. 22 / Item 10) are correctly adjusted. The skids should be adjusted so that the plow unit is just above ground level.

7.1 Starting the engine

•Open the petrol cock (Fig 1a / Item 15) by pushing it to the right
•Move the throttle lever (Fig. 1a / Item 13) to the center position
•Set the ON/Off switch (Fig. 1 / Item 12) to the “ON” position
•Push the choke lever (Fig. 1a / Item 14) to the left
•Start the engine using the reversing starter (Fig. 1a / Item 16). To do this pull the handle approx. 10 – 15 cm (until you feel a resistance) and then start the engine with a sharp pull. If the engine does not start, pull the handle again. Important. Do not release the cable so that it whips back by itself.
•Slowly push the throttle lever (Fig. 1a / Item 13) to the right to increase the engine speed.
•Push in the choke lever (Fig.1a / Item 14) after approx. 1 minute in temperatures below -5ºC or after approx. 30 seconds in temperatures above -5ºC.
•If the engine is warm you can leave the choke lever (Fig. 1a / Item 14) in its open position when starting the engine.

7.2 Using the snow plow

•Push the throttle lever (Fig 1a / Item 13) to the right (full speed).
•Set the required ejecting direction for the snow ejection unit (Fig. 1 / Item 8) using the adjusting lever (Fig. 1 / Item 4). Please note: Ensure that there are no people or animals in front of the plow unit or in the selected direction of the snow ejection unit (caution: the ejection range may be between 10 and 15 meters).
•Set the required working speed using the gear selector (1st gear slow to 5th gear fast). There are two reverse gears (R1 slow, R2 fast). Note: Select a slow speed for wet heavy snow, and a higher speed for light powdery snow.
•Press the left-hand control lever (Fig. 1 / Item 3) downwards to engage the plow unit, which will then start to rotate.
Please note: The plow unit on the snow plow is secured to the

drive shaft using shearing bolts (Fig. 21 / Item 30). These will break if the plow unit strikes any hard objects and will thus protect the snow plow from suffering major damage. Do not replace the shearing bolts with normal bolts. Two spare bolts with nuts are supplied in the package.

•Push the right-hand control lever (Fig. 1 / Item 2) downwards to engage the drive unit and the snow plow will start to move.

•Steer the snow plow over the areas and paths you wish to clear from snow. Important. If the snow ejection unit becomes blocked: Switch off the engine and wait until the plow unit has reached a complete standstill. Clean the snow ejection unit using a solid object (for example a wooden pole).

7.3 Switching off the engine

•Push the throttle lever (Fig 1a / Item 13) to the left (idling).

•Close the petrol cock (Fig. 1a / Item 15).

•Set the ON/Off switch (Fig. 1 / Item 12) to the “OFF” position.

8. Technical data

Working width	560 mm
Max. snow layer	510 mm
Start	Electric or recoil
work light	halogen
Max. area coverage	1400 m2/h
Max. volume coverage	350 m3/h
Tires	13”
Ejection range	10 - 15 m
Speed control	Yes
Horn adjustment	Yes
Transmission	5 + 2
Tank capacity	3,6 L
Weight	75 kg

Blade	Toothed

8.1 Motor technical data

Motor	Loncin G200F
Motor size	196 cc
Motor type	1-cylinder four-stroke, OHV
Motor power	4,8 kW / 3000 rpm
Torque	12,4 Nm / 2500 rpm
Fuel consumption	< 395g/kWh
Idle speed	1400 +/- 150 rpm
Power range	< 10 %
Noise level (Cpa)	83 dB(A)
Cylinder x stroke	68x54 mm
Compress ratio	8.5:1
Lubrication	Splash
Start	Electric or recoil
valve clearance	Intake valve 0,10~0,15mm, exhaust valve 0,15~0,20mm
Ignition type	magneto
Air filter	foam
Measurements	312x376x335 mm
Noise level (Lwa)	104 dB
Motor oil	SAE 10W-30
Oil capacity	0,6 L
Spark plug type	F7TC 0,6mm

9. Maintenance

•Remove dust and dirt regularly from the machine. Cleaning is best carried out with a fine brush or a cloth.
•Never use caustic agents to clean plastic parts.
Please note: Switch off the unit immediately and contact an authorized dealer:

•In the event of unusual vibrations or noise.
•If the engine appears to be overloaded or misfires.

9.1 Air filter maintenance

•Clean the air filter before every use, and replace it if necessary.
•Undo the screw on the air filter cover (Fig. 24) and remove the cover (Fig. 25).
•Undo the screw on the filter element (Fig. 26) and remove it (Fig. 27).
•Do not use abrasive cleaning agents or petrol to clean the element.
•Clean the element by tapping it on a flat surface.
•Assemble in reverse order.

9.2 Spark plus maintenance

Check the spark plug for dirt and grime after 10 hours of operation and if necessary clean it with a copper wire brush. Thereafter service the spark plug after every 50 hours of operation.
•Pull off the spark plug boot (Fig. 28) with a twist.
•Remove the spark plug (Fig. 29) with the supplied spark plug wrench.
•Assemble in reverse order.

9.3 Changing the oil and checking the oil level (before using the machine)

Change the engine oil every year before the start of winter (in addition to the information in the petrol service manual) when the engine is warm.

•Use only engine oil (10W30).
•Open the oil filler plug (Fig. 30 / Item C).
•Open the oil drain plug (Fig. 30 / Item B). Use the extension port

to apply counterpressure. Drain the warm engine oil into a container.
•Close the oil drain plug again when the waste oil has drained out.
•Add engine oil up to the top mark on the oil dipstick (approx. 0.6 liters). Use the supplied funnel and filler hose for this purpose.
•Do not screw the dipstick in to check the oil level, simply insert it up to the thread. •
Dispose of the waste oil properly.

Automatic oil cut-out

The automatic oil cut-out responds if there is too little oil in the engine. In this case it will not be possible to start the engine, or it will cut out automatically after a short period of time. It cannot be started again until the engine oil has been topped up (see point 9.3).

9.4 Adjusting the cables (Fig. 9)

In the driving and plowing setting it should be possible to push the clutch cables up to the push bar without this requiring much effort. If the cables are too taut for this, they must be extended. To do this, undo the knurled nut (Fig. 9 / Item A) opposite the main cable, extend the screw connector and then tighten the knurled nut again. If the power of the drive unit falls or the plow unit no longer rotates, the cable length must be reduced using the screw connection (using the same procedure described above).

10. Storage

Fill the fuel tank before you decommission the unit for a lengthy period of time.
Clean the snow plow and coat all the metal parts with a thin film of oil to prevent them rusting.
Store the snow plow in a clean, dry room.

11. Waste disposal

Important.

The snow plow and its accessories are made of various types of material, such as metal, fluids and plastic.
Take any defective components and fluids that are

no longer in use to special waste disposal points.
Ask your dealer or your local council.

12. Ordering spare parts

Please provide the following information on all orders for spare parts:

•Model/type of unit
•Article number of the unit
•ID number of the unit
•Number of the required spare part

For our latest prices and information please go to www.iscgmbh.info

13. Troubleshooting guide

Warning: Switch off the engine and pull out the ignition cable before making any checks or adjustments.

Warning: If, after making an adjustment or repair to the engine, you let it run for a few minutes, remember that the exhaust and other parts will get hot. Do not touch these parts as these may burn you.

Fault	Possible causes	Remedy
The unit does not operate smoothly and vibrates intensively	- Bolts loose - Plow unit mounting loose	- Check bolts - Check plow unit mounting
Engine does not run	- Throttle lever in wrong position - Spark plug defective - Fuel tank empty - Petrol cock closed	- Check setting - Replace spark plug - Top up fuel - Open petrol cock
Engine does not run smoothly	- Air filter dirty - Spark plug dirty	- Clean the air filter - Clean the spark plug
Drive power falls	- Clutch play too large	- Adjust clutch cable - Contact authorized customer service
The engine will not start or dies after a short period of time	- Automatic oil cut-out tripped - Spark plug sooted - No fuel	- Check oil level, top up engine oil - Clean or replace spark plug (electrode spacing 0.6 mm) - Top up fue
Inadequate or no ejection	- Snow ejection unit blocked - Plow screw not turning - Shearing bolts (Fig. 21 / Item 30) sheared	- Clean the snow ejection unit with a solid object - Adjust clutch cable. - Replace shear bolts or contact authorized customer service
The snow is not removed fully	- Skids maladjusted	- Adjust the skids (Fig. 22 / Item 10)

SUOMITRADING
Suomi Trading Oy
Areenakatu 7, 37570 Lempäälä
asiakaspalvelu@suomitrading.fi