Model 43649

FI

GB

Käyttöohje
Instruction manual

PROBUILDER
DESIGNED TO WORK

GB: Read the instructions before use!
FI: Lue käyttöohje ennen käyttöä!

GB: Always use eye protection!
FI: Käytä suojalaseja!

GB: Use protective gloves!
FI: Käytä työkäsineitä!

KORKEAPAINEMAALIRUISKU

Johdanto

Saat korkeapainemaaliruiskusta suurimman hyödyn, kun luet käyttöohjeen läpi ennen käyttöönottoa. Säilytä tämä käyttöohje, jotta voit tarvittaessa palauttaa mieleesi maaliruiskun toiminnot.

Varoitus!

1. Laite on maadoitettava käytön aikana.
2. Sydämentahdistinta käyttävät henkilöt eivät saa käyttää laitetta missään olosuhteissa.

Tekniset tiedot

Jännite/taajuus:	230 V ~ 50 Hz
Teho:	650 W
Enimmäispaine:	200 bar/2 900 psi
Maksimivirtaus:	1,4 l / min

Paino 5 kg

Sis. 7,5 m letku, 1/4”

Sis. imuletku ja ruiskupistooli

Sopii akryyli-, öljy- ja emulsiomaaleille, lakalle ja pohjamaalille

Mekaaninen paineensäätö

Tärkeitä turvallisuusohjeita

Käyttötarkoitus Rakennusten ulko- ja sisäpintojen maalaus.

Lue tämä paineistusta, valmistelua ja käyttöä koskeva ohje. Säilytä käyttöohje.

Laitteen valmistelua, käyttöä, maadoitusta, ylläpitoa ja korjausta koskevat seuraavat varoitukset.

Puhkomisvaara

Ruiskutuspistoolista, letkusta tai viallisista osista korkealla paineella roiskuva neste voi puhkaista ihon. Vamma saattaa ulkoisesti näyttää pelkältä viillolta, mutta kyseessä voi olla vakava, amputaatioon johtava vamma. Hakeudu välittömästi lääkäriin.

Älä suuntaa ruiskutuspistoolia kohti muita ihmisiä tai oman kehosi osia.

Älä vie kättä suuttimen eteen.

Älä yritä pysäyttää tai hillitä vuotoa kädellä, keholla, käsineellä tai rätillä.

Älä käytä laitetta, jos suuttimen suojus tai liipaisimen varmistin ei ole paikoillaan.

Kytke liipaisimen varmistin päälle, kun et maalaa.

Vapauta laitteen paine noudattamalla tämän oppaan ohjeita, kun lopetat ruiskumaalaamisen tai aiot puhdistaa, tarkastaa tai huoltaa laitteen.

Tulipalon ja räjähdyksen vaara

Liuottimista ja maaleista aiheutuvat höyryt voivat syttyä tai räjähtää. Tulipalojen ja räjähdysten ehkäisy:

Käytä laitteistoa vain tiloissa, joissa on hyvä ilmanvaihto.

Poista kaikki sytytyslähteet, kuten merkkivalot, savukkeet, sähkölaitteet ja staattista sähköä aiheuttavat esineet.

Pidä työpiste puhtaana jätteistä, mukaan lukien liuottimista, bensiinistä ja räteistä.

Älä kytke tai irrota sähköjohtoja tai käynnistä sähkölaitteita, jos ilmassa on syttyviä höyryjä.

Maadoita kaikki työpisteen sähkölaitteet. Katso kohta Maadoitus.

Käytä vain maadoitettuja johtoja.

Pidä pistooli tukevasti kiinni maadoitetun sangon laidassa, kun ruiskutat sangon sisälle.

Jos havaitset staattista sähköä tai saat sähköiskun, keskeytä ruiskumaalaus välittömästi. Jatka vasta sitten, kun vika on löydetty ja korjattu.

Varmista aina, että työpisteen lähettyvillä on palonsammutin.

Laitteiston virheellinen käyttö

Virheellinen käyttö saattaa aiheuttaa hengenvaaran tai vakavan henkilövahingon vaaran.

Älä käytä laitetta, jos olet väsynyt tai alkoholin tai huumaavien aineiden vaikutuksen alainen.

Noudata aina laitteen herkimmän osan lämpötila- ja painerajoja. Tutustu huolellisesti laitteen jokaisen osan teknisiin tietoihin.

Käytä ainoastaan laitteelle tarkoitettuja maaleja ja liuottimia. Tutustu huolellisesti laitteen jokaisen osan teknisiin tietoihin. Lue käytettävien maalien ja liuottimien pakkauksiin merkityt varoitukset. Pyydä tarvittaessa käyttöturvallisuustiedote laitteen jakelijalta tai jälleenmyyjältä.

Tarkista laitteiston kunto päivittäin. Korjaa tai vaihda kuluneet tai vaurioituneet osat välittömästi. Käytä vain alkuperäisiä varaosia.

Älä muuta laitteen rakennetta.

Käytä laitteistoa vain sen käyttötarkoituksen mukaisesti. Kysy tarvittaessa neuvoa jälleenmyyjältä.

Aseta letkut ja johdot niin, että niiden päältä ei jouduta kulkemaan eivätkä ne joudu kosketuksiin terävien reunojen, liikkuvien osien tai kuumien pintojen kanssa.

Älä taivuta tai taita letkua. Älä myöskään siirrä laitetta vetämällä letkusta.

Pidä lapset ja eläimet turvallisen matkan päässä työpisteestä.

Noudattaa kaikkia työpisteen turvallisuusmääräyksiä.

Paineistettuihin alumiiniosiin liittyvät vaarat

Paineistetuissa alumiinilaitteissa ei saa käyttää maaleja tai liuottimia, jotka sisältävät 1,1,l-trikloorietaania, metyleenikloridia tai halogenoituja hiilivetyjä. Ne voivat aiheuttaa kemiallisen reaktion, joka voi halkaista laitteen ja aiheuttaa vakavan henkilö- ja omaisuusvahinkojen vaaran tai hengenvaaran.

Henkilösuojaimet

Henkilökohtaisia suojavarusteita on käytettävä turvallisuussyistä laitteen käytön ja huollon yhteydessä sekä oleiltaessa työpisteen lähettyvillä laitteen ollessa käytössä.

Henkilösuojaimia ovat esimerkiksi

- suojalasit
- maalin tai liuottimen valmistajan ohjeiden mukaiset vaatteet ja hengityssuojaimet
- käsineet
- kuulonsuojaimet.

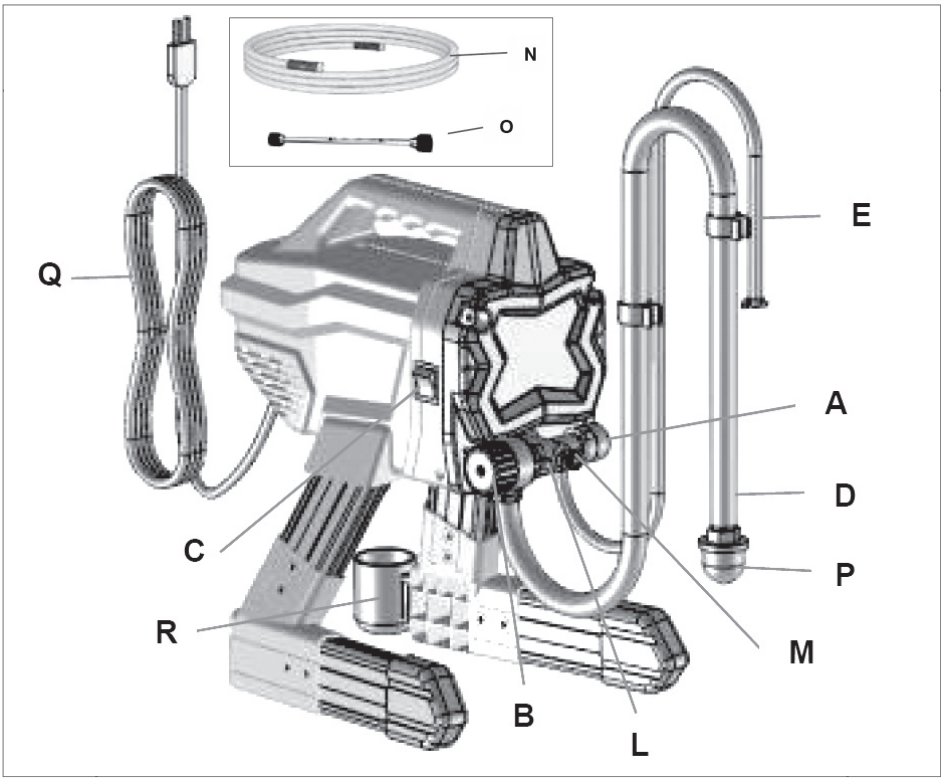

Tutustu ruiskuusi

A	Esitäyttö/ruiskutusventtiili
B	Paineensäätönuppi
C	ON/OFF-kytkin
D	Imuputki
E	Tyhjennysputki
F	Ilmaton ruiskutuspistooli
K	Käännettävä ruiskusuutin
H	Suutinsuojus
I	Pistoolin liipaisimen varmistin
J	Pistoolin nesteen sisääntulon liitin
K	Pistoolin nestesuodatin (kahvan sisällä)
L	Pumppu

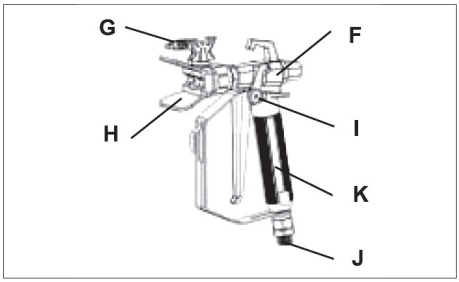

M	Pumpun nesteen ulostulon liitin
N	Korkeapaineletku
O	Jatkovarsi
S	Imusuodatin
Q	Virtajohto
R	Imuputken keruuastia

Katso pikaohje lisätietojen saamiseksi.

Vinkkejä muistutukseksi:

1. Puhdista pumppu/letku/ ruiskutuspistooli/ruiskusuutin joka päivä lopettaessasi maalaamisen.
2. Käytä jäätymätöntä nestettä pumpun säilytykseen. Jos vesi tai lateksimaali jäätyy pumpussa, pumppu vaurioituu.
3. Muoviosat saattavat vaurioitua, jos niihin kohdistuu iskuja alhaisessa lämpötilassa.

Maalin viskositeetin muutokset hyvin alhaisissa tai erittäin korkeissa lämpötiloissa voivat vaikuttaa ruiskun tehoon.

Kokoaminen

Kun purat ruiskun pakkauksesta ensimmäisen kerran tai otat sen käyttöön pitkän varastoinnin jälkeen, suorita seuraavat toimenpiteet.

Kokoa ruisku

1. Liitä ilmaton DP-letku nesteen ulostuloon. Kiristä tiukkaan kiintoavaimella.

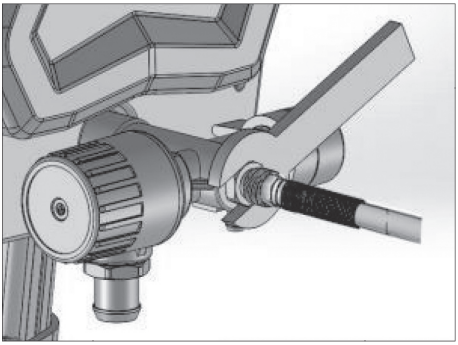

2. Liitä letkun toisen pää pistooliin.

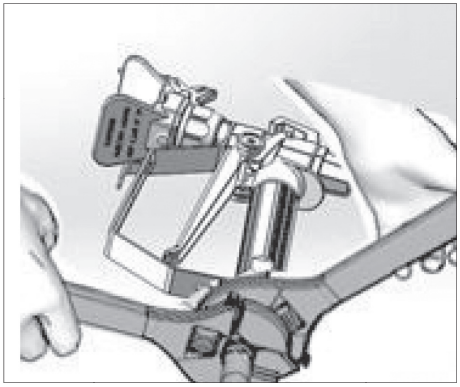

3. Kiristä tiukkaan kahdella kiintoavaimella. Jos letku on jo liitettynä, varmista että liitokset ovat tiukat.
4. Kytke liipaisimen varmistin.

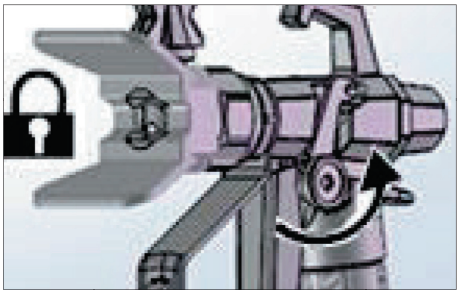

5. Poista suutinsuojus. Noudata varovaisuutta, suuttimen tiiviste voi pudota, kun suojus poistetaan.

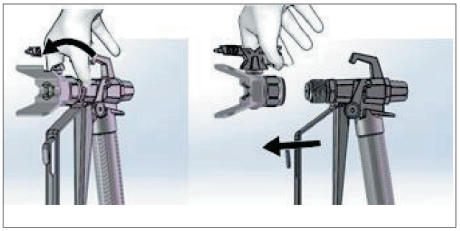

PROBUILDER
DESIGNED TO WORK

6. Kierrä paineensäätönuppi täysin vasemmalle (vastapäivään) alhaisimpaan asetukseen.

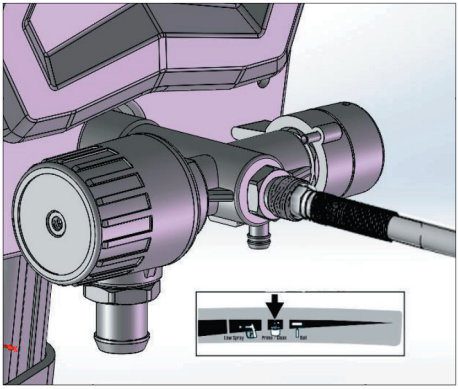

7. Jos laite on ollut pitkään varastossa, tarkasta tulosuodatin.

Siivilöi maali

Aiemmin avatussa maalipurkissa voi olla kuivunutta maalia tai muuta roskaa. Suosittelemme siivilöimään maalin ennen käyttöä pohjustuksen ongelmien ja ruiskusuuttimen tukkeutumisen ehkäisemiseksi. Maalisihtejä on saatavana paikoista, joissa myydään maalia. Kiinnitä maalisihti puhtaaseen astiaan ja kaada maali sihdin läpi, niin että mahdollinen kuivunut maali ja roskat jäävät sihtiin.

Aloittaminen

Paineenpoistotoimet

Poista paine laitteesta aina, kun näet tämän symbolin.

Laite pysyy paineenalaisena niin kauan, kunnes paine poistetaan manuaalisesti. Jotta paineenalaisen nesteen aiheuttamilta vakavilta vammoilta, kuten ihon läpäiseminen tai nesteroiskeet, vältyttäisiin, poista paine maaliruiskusta aina kun pysäytät sen, ennen ruiskun puhdistamista tai tarkastamista ja laitteen huoltoa.

Käännä ON/OFF-kytkin OFF-asentoon.

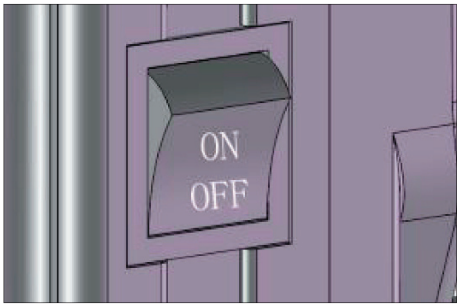

1. Kytke liipaisimen varmistin. Kytke aina liipaisimen varmistin pysäyttäessäsi ruiskun estääksesi ruiskun tahattoman laukaisemisen.

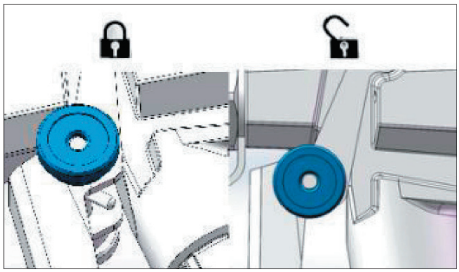

2. Käännä paineensäätönuppi alhaisimpaan asetukseen.

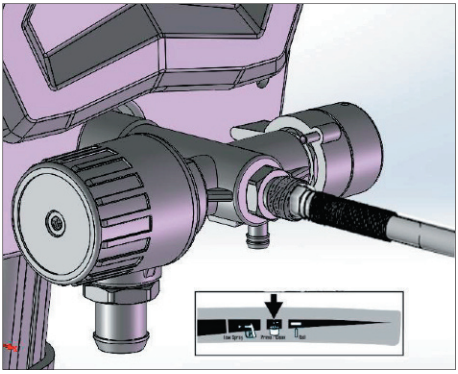

3. Työnnä tyhjennysputki jäteastiaan ja käännä esitäyttö-/ruiskutusventtiili ESITÄYTTÖASENTOON (tyhjennys) paineen laskemiseksi.

4. Pidä pistoolia lujasti astian yläpuolella. Kohdista pistooli astiaan. Vapauta liipaisukytkin ja laukaise pistooli paineen alentamiseksi.
5. Kytke liipaisimen varmistin.

6. Jos epäilet, että ruiskusuutin on tukkeutunut tai että painetta ei ole laskettu kokonaan:
   a. Avaa ERITTÄIN HITAASTI suutinsuojuksen pidätinmutteri tai letkun pään liitin paineen laskemiseksi vähitellen.
   b. Avaa mutteri tai liitin kokonaan.
   c. Puhdista ilmaton letku tai poista ruiskusuuttimen tukkeuma.

Säilytysnesteen huuhtelu

Kun ruisku toimitetaan tehtaalta, järjestelmässä on pieni määrä testimateriaalia.

On tärkeää, että huuhtelet tämän materiaalin pois ruiskusta ennen sen ensimmäistä käyttöä. Katso puhdistusaineiden yhteensopivuuteen ja maadoitukseen liittyvät ohjeet (öljypohjaiset materiaalit) lisätietojen saamiseksi, jos käytät öljypohjaisia materiaaleja.

1. Suorita paineenpoistotoimet.
2. Varmista, että ON/OFF-kytkin on asennossa OFF.
3. Erota tyhjennysputki (pienempi) imuputkesta (suurempi).
4. Aseta tyhjennysputki jäteastiaan.
5. Upota imuputki astiaan, joka on täytetty osittain vedellä tai huuhtelunesteellä. Ruiskuttaessasi öljypohjaisia materiaaleja upota imuputki mineraalitärpättiin tai yhteensopivaan puhdistusaineeseen. Ruiskuttaessasi vesipohjaisia materiaaleja upota imuputki veteen.

6. Käännä esitäyttö-/ruiskutusventtiili alas ESITÄYTTÖ-asentoon.

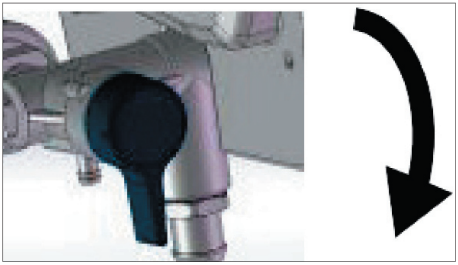

7. Liitä virtapistoke asianmukaisesti maadoitettuun pistorasiaan.
8. Aseta asetusten ilmaisin paineensäätönupin esitäyttö-/puhdistusasetuksen kohdalle.

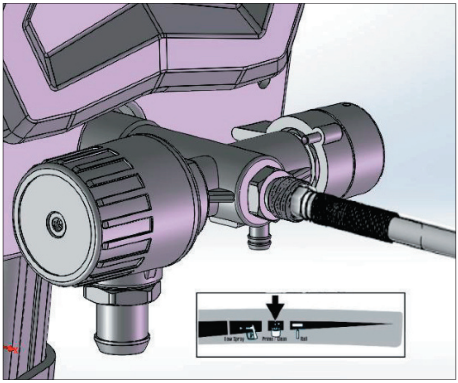

9. Käännä ON/OFF-kytkin ON-asentoon.

10. Kun ruisku alkaa pumpata, huuhteluainetta ja ilmakuplia alkaa valua ulos järjestelmästä. Anna nesteen valua tyhjennysputkesta jäteastiaan noin 30–60 sekuntia.
11. Käännä ON/OFF-kytkin OFF-asentoon. Korkean paineen alaisena ruiskuava neste voi myös ruiskuttaa myrkyllisiä aineita ihmisen kehoon ja aiheuttaa vakavia vammoja. Älä pysäytä vuotoja käsin tai rievulla.

12. Tarkasta järjestelmä vuotojen varalta. Jos havaitset vuotoja, suorita paineenpoistotoimet, kiristä kaikki liittimet jälleen ja suorita käynnistys uudelleen. Kun vuotoja ei enää ole, jatka seuraavaan vaiheeseen.

Pumpun täyttäminen

1. Siirrä imuputki maaliastiaan ja upota imuputki maaliin.

2. Käännä ON/OFF-kytkin ON-asentoon.
3. Odota, kunnes näet, että tyhjennysputkesta valuu maalia.
4. Käännä ON/OFF-kytkin OFF-asentoon.

HUOMAUTUS: Joidenkin nesteiden esitäyttäminen käy nopeammin kytkemällä ON/OFF-kytkin hetkeksi pois päältä, niin että pumppu voi hidastua ja pysähtyä. Kytke ON/OFF-kytkin päälle ja pois päältä useamman kerran, mikäli tarpeen.

Pistoolin ja letkun täyttäminen

1. Pidä pistoolia jäteastian päällä. Kohdista pistooli jäteastiaan.
   a. Vapauta liipaisimen varmistin.
   b. Vedä pistoolin liipaisimesta ja pidä tässä asennossa.
   c. Käännä esitäyttö-/ruiskutusventtiili vaakasuoraan RUISKUTUS-asentoon.
   d. Käännä ON/OFF-kytkin ON-asentoon.

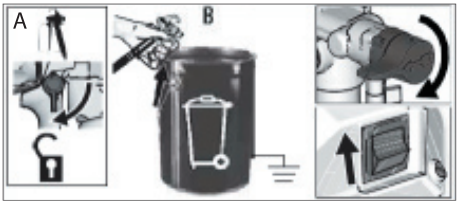

2. Laukaise pistooli jäteastiaan, kunnes pistoolista tulee enää pelkkää maalia.
3. Vapauta liipaisin. Kytke liipaisimen varmistin.
4. Siirrä tyhjennysputki maaliastiaan ja kiinnitä imuputkeen.

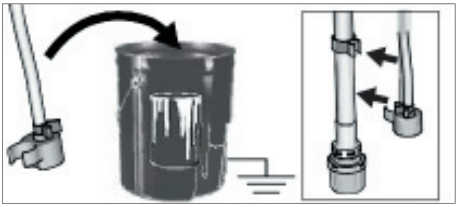

HUOMAUTUS: Kun moottori pysähtyy, ruisku on valmis maalauskäyttöön. Kun moottori on vielä käynnissä, ruiskun esitäyttö ei ole vielä valmis. Toista pumpun, pistoolin ja letkun täyttäminen.

Ruiskuttaminen

Ruiskusuuttimen asennus

Jotta ruiskusuuttimen vuodoilta vältyttäisiin, varmista että ruiskusuutin ja suutinsuojus on asennettu asianmukaisesti.

1. Suorita paineenpoistotoimet.
2. Kytke liipaisimen varmistin.
3. Varmista, että ruiskusuuttimen ja suutinsuojuksen osat on asennettu näytetyssä järjestyksessä.

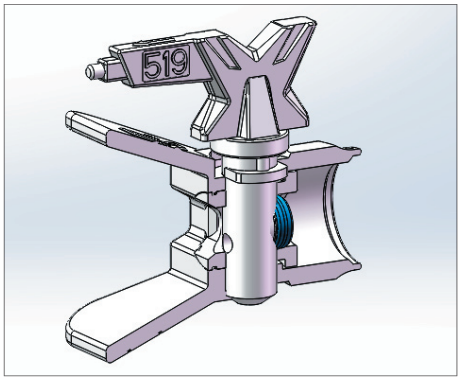

   a. Käytä ruiskusuutinta tiivistysrenkaan ja tiivisteen kohdistamiseksi suutinsuojukseen.

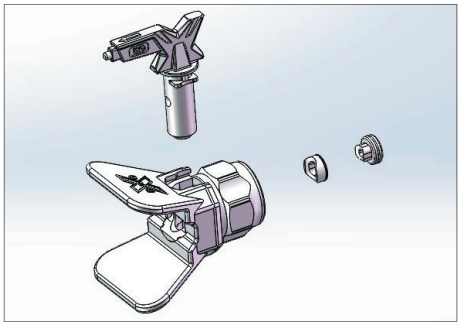

PROBUILDER
DESIGNED TO WORK

b. Ruiskusuutin on työnnettävä täysin suutinsuojuksen sisään.

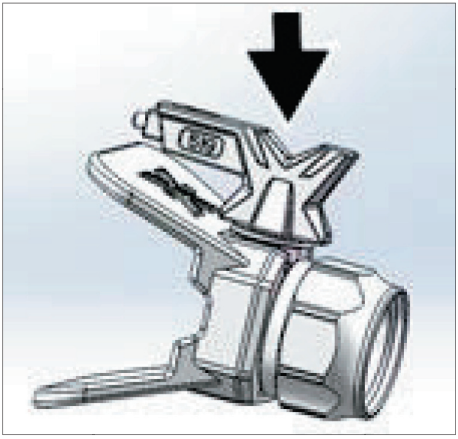

c. Käännä ruiskusuuttimen nuolenmuotoista kahvaa eteen ruiskutusasentoon.

4. Ruuvaa ruiskusuutin ja suutinsuojus pistooliin ja kiristä.

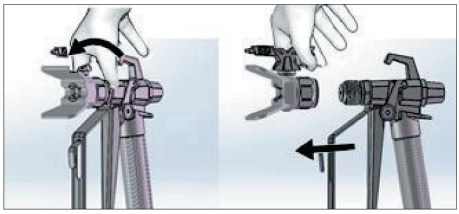

Paineen säätäminen

Paineensäätönuppi mahdollistaa paineen portaattoman säätämisen. Jotta liian voimakkaalta ruiskutukselta vältyttäisiin, aloita aina alimmasta paineasetuksesta ja nosta painetta pienimpään mahdolliseen asetukseen, jolla saavutetaan hyväksyttävä ruiskutuskuvio.

Valitse toiminto asettamalla paineensäätönupin symboli samalle kohdalle ruiskun asetusten ilmaisimen kanssa.

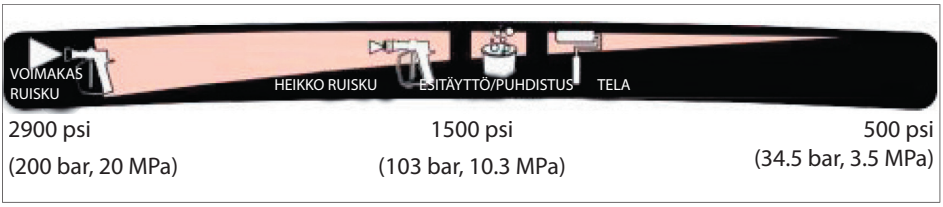

Suuttimen ja paineen valinta

Katso taulukosta materiaaliasi vastaava suositeltu ruiskutuspaine Katso valmistajan suositukset maalitölkistä (materiaali).

Ruiskun tukemat suutinreiän maksimikoot: 0,019 in. (0,48 mm)

	Päällysteet				
	Sisämaalit/sisä- ja ulkopintojen lakat	Paksujuoksuiset maalit	Pohjusteet	Sisälateksimaalit	Ulkolateksi-maalit
Ruiskutuspaine	Alhainen paine	Korkea paine	Korkea paine	Korkea paine	Korkea paine
Suutinreiän koko					
0,011 in. (0,28 mm)	X				
0,013 in. (0,33 mm)	X	X	X	X	
0,015 in. (0,38 mm)		X	X	X	X
0,017 in. (0,43 mm)			X	X	X
0,019 in. (0,48 mm)					X

Ruiskutustekniikat

Harjoittele näitä ruiskutustekniikoita roskapahvinpalalle ennen kuin aloitat varsinaisen pinnan ruiskuttamisen.

- Pidä pistoolia 12 tuuman (30 cm) päässä pinnasta ja kohdista suoraan pintaan. Ruiskun ruiskutuskulman kallistaminen aiheuttaa epätasaisen lopputuloksen.
- Taivuta rannetta pitääksesi ruisku kohdistettuna suoraan. Kulmassa ruiskuttaminen johtaa epätasaiseen lopputulokseen.

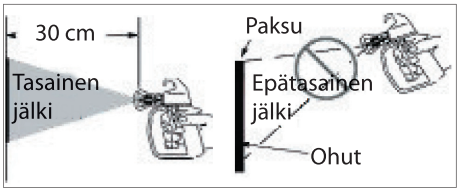

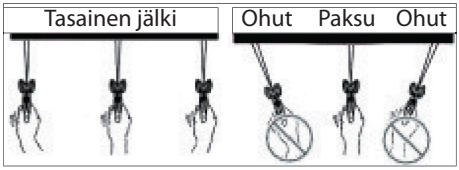

Pistoolin laukaiseminen

Vedä liipaisinta aloitettuasi liikkeen. Vapauta liipaisin ennen liikkeen loppua. Ruiskun tulee olla liikkeessä, kun liipaisinta vedetään ja vapautetaan.

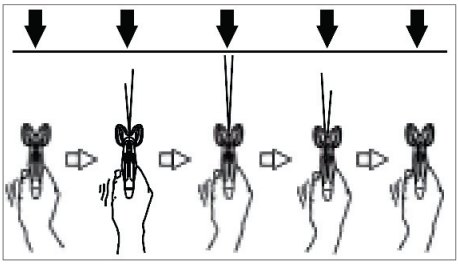

Ruiskun kohdistaminen

Tähtää ruisku edellisen jäljen alareunaan peittäen jokainen jälki puolittain.

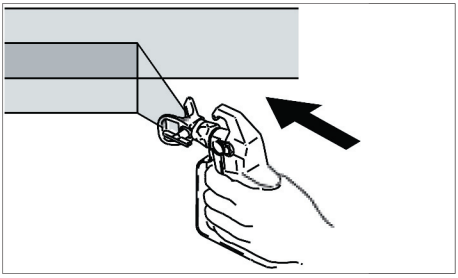

Ruiskutusjäljen laatu

Hyvä ruiskutusjälki jakaantuu tasaisesti osuessaan pintaan.

- Ruiskun tulee hajaantua (jakautua tasaisesti, ilman aukkoja reunoissa).

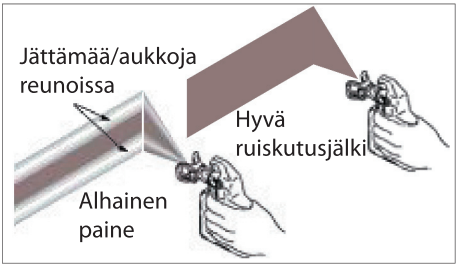

Jos ruiskutuksessa on jättämää suurimmallakin paineasetuksella:

- Ruiskusuutin voi olla kulunut. Katso Suuttimen ja paineen valinta
- Saatat tarvita pienempää suutinta.
- Sinun on mahdollisesti ohennettava ainetta. Jos ainetta on ohennettava, noudata valmistajan suosituksia.

Suuttimen tukosten poisto

Jos erilaiset hiukkaset tai roskat tukkivat ruiskusuuttimen, ruisku on varustettu käännettävällä suuttimella, niin että tukokset voidaan poistaa nopeasti ja vaivattomasti poistaa ruiskua purkamatta.

Katso kohta Siivilöi maali lisätietojen saamiseksi.

1. Kytke liipaisimen varmistin. Käännä ruiskusuutin tukosten poistoasentoon. Vapauta liipaisimen varmistin.

   Kohdista ruisku jätealueelle ja laukaise se tukosten poistamiseksi.

TUKOSTEN POISTAMINEN

HUOMAUTUS: Jos ruiskusuutinta on vaikea kääntää tukosten poistoasentoon, suorita paineenpoistotoimet ja käännä tämän jälkeen esitäyttö-/ruiskutusventtiili ruiskutusasentoon ja toista 1. vaihe.

2. Kytke liipaisimen varmistin. Käännä ruiskusuutin takaisin ruiskutusasentoon. Vapauta liipaisimen varmistin ja jatka ruiskuttamista.

RUISKUTTAMINEN

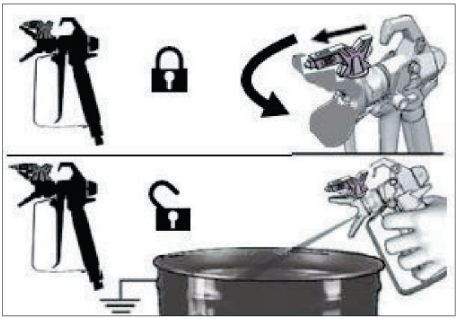

Puhdistus

Kun ruisku puhdistetaan jokaisen käytön jälkeen, se voidaan käynnistää ongelmitta seuraavan käytön yhteydessä.

Puhdistaminen astiaa käyttäen

- Lyhytaikaisten käyttökatkojen yhteydessä (yön yli tai korkeintaan kaksi päivää), katso Lyhytaikainen säilytys.
- Katso Puhdistusaineiden yhteensopivuus lisätietojen saamiseksi huuhtelu-/puhdistusnesteistä sekä maadoitukseen liittyvät ohjeet (öljypohjaiset materiaalit).

1. Suorita paineenpoistotoimet.
2. Irrota ruiskusuutin ja suutinsuojus pistoolista ja aseta jäteastiaan.

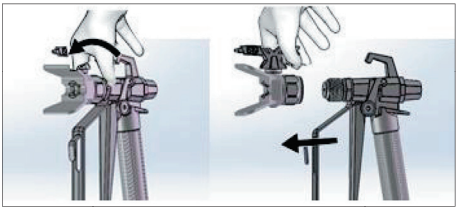

3. Nosta imuputki ja tyhjennysputki pois maaliastiasta. Anna maalin valua astiaan.
4. Erota tyhjennysputki (pienempi) imuputkesta (suurempi).

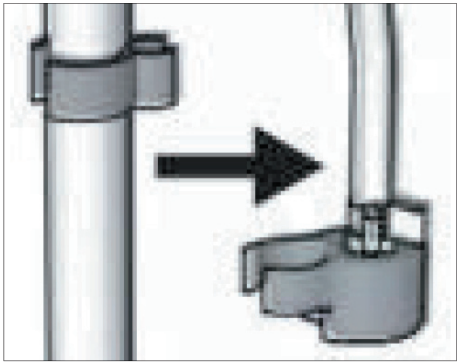

5. Aseta tyhjä jäte- ja huuhtelunesteastiaan vierekkäin.
6. Työnnä imuputki huuhtelunesteeseen. Käytä vettä vesipohjaiselle maalille ja mineraalitärpättiä tai yhteensopivaa öljypohjaista huuhteluainetta öljypohjaiselle maalille. Aseta tyhjennysputki jäteastiaan.

PROBUILDER
DESIGNED TO WORK

7. Käännä paineensäätönuppia vastapäivään esitäyttö-/puhdistusasetukseen.

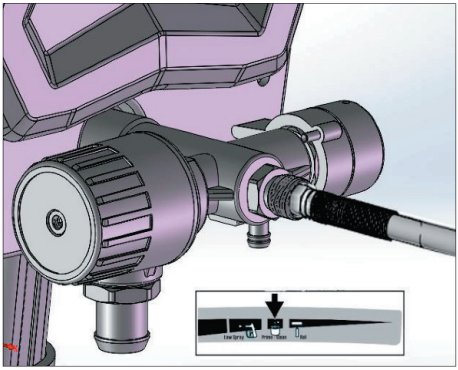

8. Käännä esitäyttö-/ruiskutusventtiili alas ESITÄYTTÖ-asentoon.

9. Käännä ON/OFF-kytkin ON-asentoon.
10. Huuhtele, kunnes noin 1/3 huuhtelunesteestä on käytetty astiasta.
11. Käännä ON/OFF-kytkin OFF-asentoon. HUOMAA: Vaihe 12 on tarkoitettu letkussa olevan maalin palauttamiseen maaliastiaan. 50 jalan (15 metrin) letkuun mahtuu noin 1 quart (1 litra) maalia.
12. Letkussa oleva maali otetaan talteen kohdistamalla pistooli tiukasti kiinni pitäen maaliastiaan.

    a. Vapauta liipaisimen varmistin.

    b. Vedä pistoolin liipaisimesta ja pidä tässä asennossa.

    c. Käännä esitäyttö-/ruiskutusventtiili vaakasuoraan RUISKUTUS-asentoon.

    d. Käännä ON/OFF-kytkin ON-asentoon.

    e. Pidä pistoolin liipaisimesta kiinni, kunnes näet pistoolista valuvan huuhtelunesteellä laimennettua maalia.

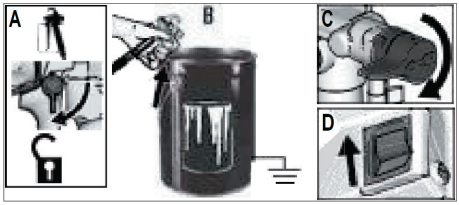

13. Pidä liipaisin painettuna ja siirrä nopeasti pistoolia, niin että ruisku on suunnattuna jäteastiaan. Pidä ruisku kohdistettuna jäteastiaan ja liipaisin painettuna, kunnes pistoolista tuleva huuhteluneste on suhteellisen kirkasta.

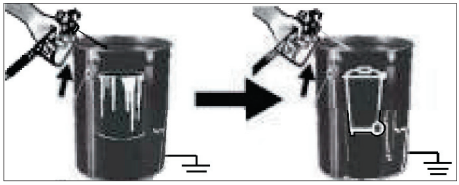

14. Käännä paineensäätönuppi alhaisimpaan asetukseen.
15. Vapauta liipaisin. Kytke liipaisimen varmistin. Käännä esitäyttö-/ruiskutusventtiili alas ESITÄYTTÖ-asentoon.
16. Käännä ON/OFF-kytkin OFF-asentoon.

Pistoolin puhdistaminen

1. Puhdista pistoolin nestesuodatin vedellä tai huuhtelunestellä ja harjaa puhtaaksi joka kerta, kun huuhtelet järjestelmän. Vaihda pistoolin suodatin, jos se on vaurioitunut.

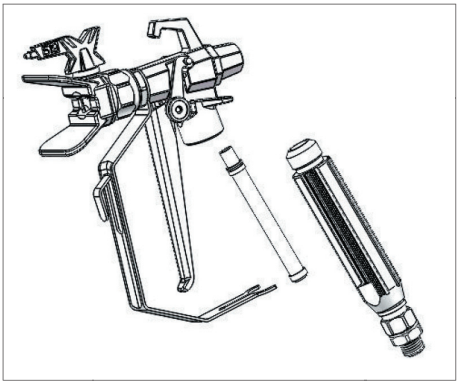

2. Irrota ruiskusuutin ja suutinsuojus, puhdista ne vedellä tai huuhtelunesteellä ja harjaa puhtaiksi.

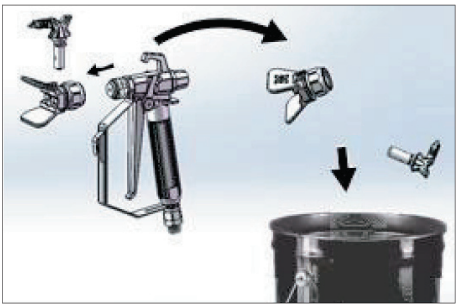

3. Pyyhi pistoolin pinnalla oleva maali pois pehmeällä veteen tai huuhtelunesteeseen kostutetulla liinalla.

Säilytys

Kun ruiskua säilytetään oikein, se on käyttövalmis seuraavalla kerralla, kun sitä tarvitaan.

Lyhytaikainen säilytys (korkeintaan 2 päivää)

1. Suorita paineenpoistotoimet.
2. Jätä imuputki ja tyhjennysputki maaliastiaan.

3. Peitä maali ja astia tiiviisti muovikalvolla.

PROBUILDER
DESIGNED TO WORK

4. Kytke liipaisimen varmistin.

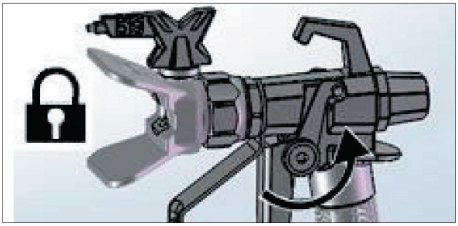

5. Jätä pistooli letkuun kiinnitetyksi.
6. Irrota suutin ja suojus, puhdista ne vedellä tai huuhtelunesteellä ja harjaa puhtaiksi.
7. Pyyhi pistoolin pinnalla oleva maali pois pehmeällä veteen tai huuhtelunesteeseen kostutetulla liinalla.

Pitkäaikainen säilytys (yli 2 päivää)

Pump armor -neste suojaa ruiskua jäätymiseltä ja korroosiolta.

- Ennen kuin laitat ruiskun säilytykseen, varmista että siinä ei ole enää vettä.
- Älä anna veden jäätyä ruiskuun.
- Älä säilytä ruiskua paineenalaisena.
- Säilytä ruiskua sisätiloissa.

1. Suorita paineenpoistotoimet.
2. Aseta imuputki pumpun säilytysnestepulloon ja tyhjennä putki jäteastiaan.

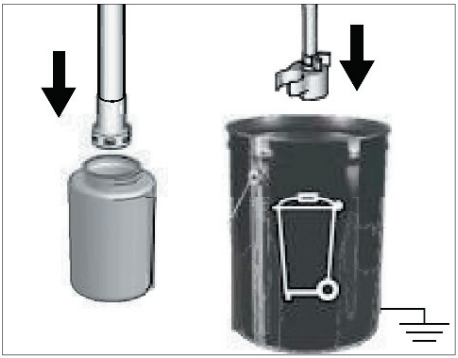

3. Käännä esitäyttö-/ruiskutusventtiili alas ESITÄYTTÖ-asentoon.

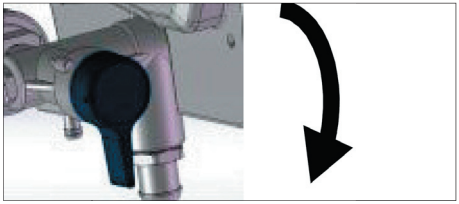

4. Käännä ON/OFF-kytkin ON-asentoon.
5. Käännä paineensäätönuppia myötäpäivään, kunnes pumppu kytkeytyy päälle.
6. Kun tyhjennysputkesta alkaa valua säilytysnestettä (5–10 sekuntia), käännä ON/OFF-kytkin OFF-asentoon.
7. Käännä esitäyttö-/ruiskutusventtiili vaakasuuntaan asentoon RUISKUTUS säilytysnesteen pitämiseksi ruiskussa varastoinnin ajan.

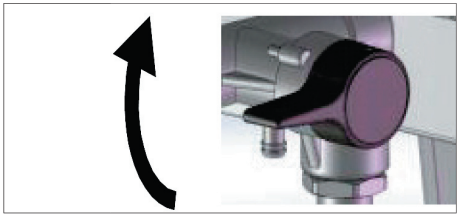

8. Jätä pistooli letkuun kiinnitetyksi.
9. Irrota suutin ja suojus, puhdista ne vedellä tai huuhtelunesteellä ja harjaa puhtaiksi.
10. Pyyhi pistoolin pinnalla oleva maali pois pehmeällä veteen tai huuhtelunesteeseen kostutetulla liinalla.

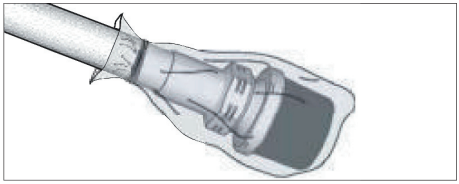

11. Kiinnitä muovipussi imu- ja tyhjennysputken ympärille mahdollisesti valuvan aineen keräämiseksi.

Ruiskusuuttimen valinta

Suutinkoon valinta

Ruiskusuuttimien rei'istä on saatavana useita eri kokoja erilaisten nesteiden ruiskutukseen. Ruiskun mukana toimitetaan suutin, jota voi käyttää useimmissa ruiskutuksissa. Katso päällystetaulukosta eri nestetyypeille suositellut suuttimen reikien koot. Jos tarvitset muunlaista suutinta kuin toimitukseen sisältyvää, katso Käännettävän ruiskusuuttimen valintataulukko.

Vinkkejä:

- Suutin kuluu ja suurenee ruiskutettaessa. Ruiskutus kannattaa aloittaa suurinta mahdollista pienemmällä suuttimen aukon koolla, jotta voit käyttää ruiskun määritettyä virtaustilavuutta.
- Käytä suurempia suuttimen reikien kokoja paksumpien nesteiden ja pienempiä ohuempien nesteiden yhteydessä.
- Suuttimet kuluvat käytössä, ja ne on vaihdettava ajoittain.
- Suuttimen reiän koko määrittää virtausnopeuden, eli pistoolista tulevan maalin määrän.

Viuhkan leveys

Viuhkan leveydellä tarkoitetaan ruiskutusjäljen kokoa, mikä puolestaan määrittää kerralla peittyvän alueen koon.

Vinkkejä:

- Valitse ruiskutettavalle pinnalle parhaiten soveltuva viuhkan koko.
- Leveämmillä viuhkoilla saavutetaan parempi peitto leveillä avoimilla pinnoilla.
- Kapeammat viuhkat mahdollistavat paremman hallinnan kapeilla, rajallisilla pinnoilla.

Suuttimen numeron ymmärtäminen

Suuttimen numeron kolme viimeistä merkkiä (esim.: 413) sisältävät tietoa reiän koosta ja viuhkan leveydestä pinnalla, kun pistoolia pidetään12 tuuman (30,5 cm) päässä ruiskutettavasta pinnasta.

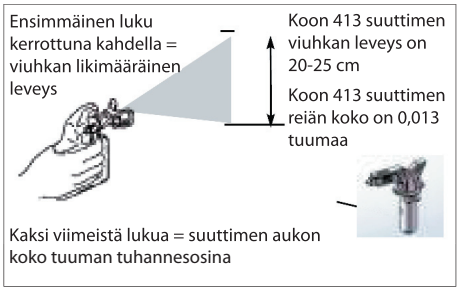

Käännettävän ruiskusuuttimen valintataulukko

Suutin #	Viuhkan leveys *	Reiän koko
XT311	6-8 in. (152-203 mm)	0,011 in. (0,28 mm)
XT411	8-10 in. (203-254 mm)	0,011 in. (0,28 mm)
XT313	6-8 in. (152-203 mm)	0,013 in. (0,33 mm)
XT413	8-10 in. (203-254 mm)	0,013 in. (0,33 mm)
XT415	8-10 in. (203-254 mm)	0,015 in. (0,38 mm)
XT515	10-12 in. (254-305mm)	0,015 in. (0,38 mm)
XT417	8-10 in. (203-254 mm)	0,017 in. (0,43 mm)
XT517	10-12 in. (254-305mm)	0,017 in. (0,43 mm)
XT619	12-14 in. (305-356mm)	0,019 in. (0,48 mm)

* – 12 in. (305 mm) pinnasta

Esimerkki: 8-10 tuuman (203-254 mm) viuhkan koolle ja 0,013 (0,33 mm) reiän koolle.

PROBUILDER
DESIGNED TO WORK

Puhdistusnesteen yhteensopivuus

Öljy- tai vesipohjaiset materiaalit

- Kun ruiskutat vesipohjaisia materiaaleja, huuhtele järjestelmä huolellisesti vedellä.
- Kun ruiskutat öljypohjaisia materiaaleja, huuhtele järjestelmä huolellisesti mineraalitärpätillä tai yhteensopivalla öljypohjaisella huuhteluliuottimella.
- Jos haluat ruiskuttaa vesipohjaisia materiaaleja öljypohjaisten materiaalien ruiskuttamisen jälkeen, huuhtele järjestelmä huolellisesti vedellä ensin. Tyhjennysputkesta valuvan veden tulee olla kirkasta ja liuotinaineetonta ,ennen kuin alat ruiskuttamaan vesipohjaista materiaalia.

  Jos haluat ruiskuttaa öljypohjaisia materiaaleja vesipohjaisten materiaalien ruiskuttamisen jälkeen, huuhtele järjestelmä ensin huolellisesti mineraalitärpätillä tai yhteensopivalla öljypohjaisella huuhteluliuottimella. Tyhjennysputkesta valuvan liuotinaineen ei tule sisältää vettä. Noudata aina maadoitukseen liittyviä ohjeita liuotinaineilla huuhdellessasi (öljypohjaiset materiaalit).
- Kohdista pistooli aina astian sisäseinämään välttääksesi nestettä roiskumasta ihollesi tai silmiisi.

Maadoitusta koskevat ohjeet (öljypohjaiset materiaalit)

Laitteisto on maadoitettava staattisen kipinöinnin ja sähköiskun vaaran vähentämiseksi. Sähköinen tai staattinen kipinöinti voi aiheuttaa höyryjen syttymisen tai räjähtämisen. Epäasianmukaisesta maadoituksesta voi olla seurauksena sähköisku.

Asianmukainen maadoitus tarjoaa sähkövirralle purkautumisjohtimen.

Käytä aina metalliastiaa öljypohjaisille materiaaleille, jotka on huuhdeltava yhteensopivilla öljypohjaisilla liuottimilla, kun ruisku huuhdellaan tai paine lasketaan.

Noudata paikallisia määräyksiä. Käytä ainoastaan sähköä johtavia metalliastioita, jotka asetetaan maadoitetulle alustalle, kuten betonille.

Älä aseta astiaa eristävälle alustalle, kuten paperin tai pahvin päälle, koska silloin maadoitus katkeaa.

Sanasto

Viite-numero	Nimi	Kuvaus
A	Esitäyttö/ruiskutusventtiili	• Ohjaa ESITÄYTTÖ-asennossa nesteen tyhjennysputkeen. • Ohjaa RUISKUTUS-asennossa paineistetun nesteen maaliletkuun. • Laskee automaattisesti järjestelmän paineen ylipainetilanteissa.
B	Paineensäätönuppi	Nostaa (myötäpäivään) ja laskee (vastapäivään) nestepainetta pumpussa, letkussa ja ruiskutuspistoolissa. Valitse toiminto asettamalla paineensäätönupin symbolisamalle kohdalle ruiskun asetusten ilmaisimen kanssa.
C	ON/OFF-kytkin	Kytkee ruiskun PÄÄLLE ja POIS PÄÄLTÄ.
D	Imu putki	Imee nesteen maaliastiasta pumppuun.
E	Tyhjennysputki	Tyhjentää nesteen järjestelmästä esitäytön ja paineenalennuksen aikana.
F	Ilmaton ruiskutuspistooli	Jakaa nesteen.
G	Käännettävä ruiskusuutin	• Hajottaa ruiskutettavan nesteen, muodostaa ruiskutusjäljen ja säätää nesteen virtausta reiän koon mukaan. • Poistaa käännetyssä asennossa suuttimen tukkeumat osia purkamatta.
H	Suutinsuojus	Vähentää ihon läpäisemisestä aiheutuvien loukkaantumisien riskiä.
I	Pistoolin liipaisimen varmistin	Estää ruiskupistoolin laukaisemisen vahingossa.
J	Pistoolin nesteen sisääntulon liitin	Maaliletkun kierteitetty liitin.
K	Pistoolin nesteen sisääntulon suodatin	Suodattaa ruiskuun tulevan nesteen suuttimen tukkeutumisen ehkäisemiseksi.
L	Pumppu	Pumppaa ja paineistaa nestettä ja siirtää sen maaliletkuun.
M	Pumpun nesteen ulostulon liitin	Ilmattoman letkun kierteitetty liitin.
N	Ilmaton letku	Siirtää korkean paineen alaisen nesteen pumpusta ruiskuun.
O	Jatkovarsi	Laajentaa ruiskutusaluetta korkeammalla.
P	Imusuodatin	Estää roskia joutumasta pumppuun.
Q	Virtajohto	Liitetään virtalähteeseen.
R	Imuputki Keruuastia	Kerään kuljetuksen aikana tippuvan nesteen imuputkesta.

Kunnossapito

Säännöllinen huolto on tärkeää ruiskun asianmukaisen toiminnan takaamiseksi.

Toimenpide	Väli
Tarkasta moottorin kotelon aukot tukkeutumien varalta.	Päivittäin tai jokaisen ruiskutuksen yhteydessä
Tarkasta/puhdista suodatin, nesteen sisääntulon sihti ja pistoolin suodatin.	Päivittäin tai jokaisen ruiskutuksen yhteydessä

Huomio

Suojaa tämän ruiskun sisäosat vedeltä. Kuoren reiät päästävät jäähdytysilmaa sisäosan mekaanisiin osiin ja elektroniikkaan. Jos näihin reikiin pääsee vettä tai puhdistusnestettä, ruisku saattaa mennä epäkuntoon tai vaurioitua pysyvästi.

Korkeapaineletkut

Tarkasta letku vaurioiden varalta jokaisen ruiskutuksen yhteydessä. Älä yritä korjata letkua, jos letkun vaippa tai liittimet ovat vaurioituneet. Älä käytä alle 25 ft (7,6 m) pituisia letkuja. Kiristä kahdella kiintoavaimella.

Ruiskutussuuttimet

- Puhdista suuttimet jokaisen ruiskutuksen jälkeen yhteensopivalla puhdistusnesteellä ja harjalla.
- Suuttimet voi joutua vaihtamaan 15 gallonan (57 litran) kuluttua tai ne voivat kestää jopa 60 gallonaa (227 litraa), maalin hankausominaisuuksista riippuen.

Pumpun irrottaminen

Irrota korkeapaineletku, voit myös joutua irrottamaan imuputken. Suorita aina paineenalennustoimet ja irrota ruiskun pistoke virtalähteestä ennen pumpun korjaustöiden aloittamista.

1. Irrota kiinnitysruuvit ja poista etukansi.

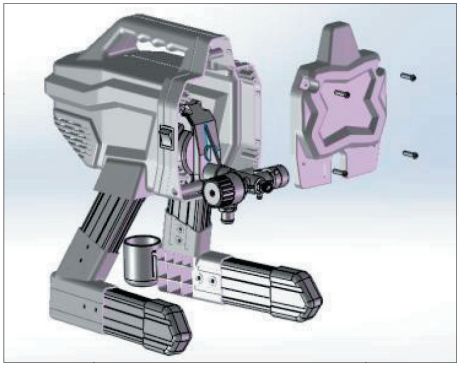

2. Poista kotelon vasen ja oikea puoli sekä voimansiirron kansi.

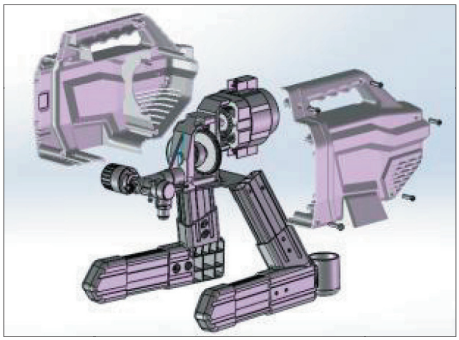

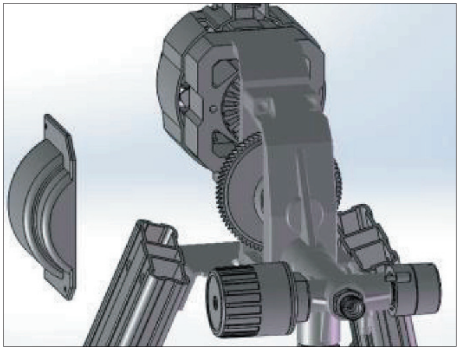

3. Irrota moottorin ja elektroniikan ohjaustaulun sekä paineensäätöventtiilin ja elektroniikan ohjaustaulun välinen johdinliitäntä.

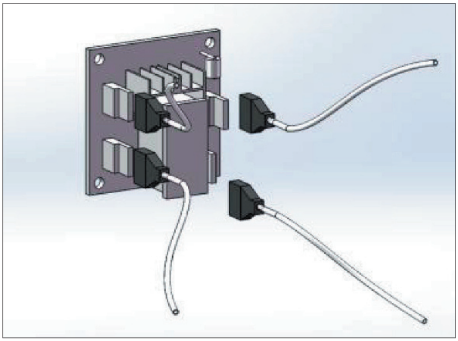

4. Irrota pumpun ja tukirungon väliset pultit.

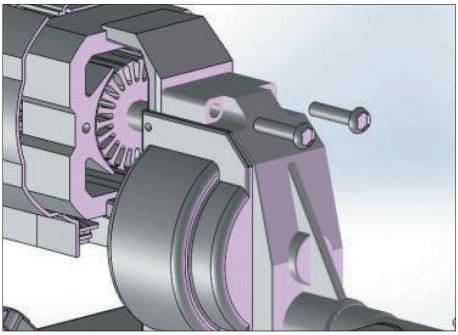

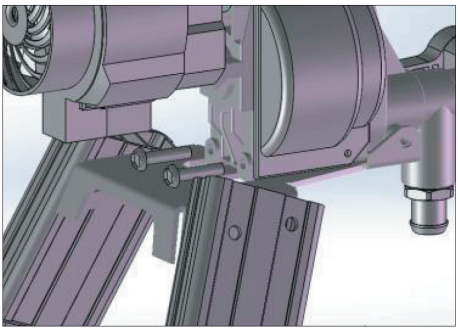

Tuloventtiilin irrottaminen ja asennus

Jos epäilet, että tuloventtiili on tukkeutunut tai jumiutunut, irrota venttiilikokoonpano ja puhdista tai vaihda se.

1. Irrota imuputki tai syöttökartio ruiskusta.
2. Löysää tuloventtiili. Irrota tuloventtiili.

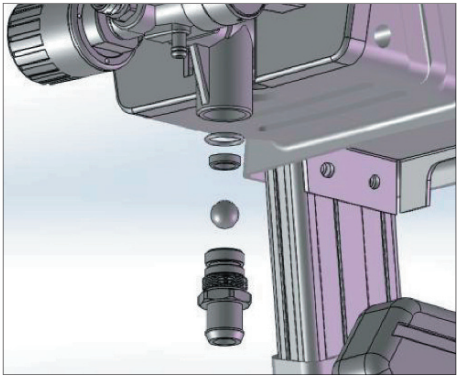

3. Puhdista mahdolliset roskat ja kuivunut maali sisäpuolelta, ja vaihda kuula ja jousi. Kiinnitä tuloventtiili pumppuun soveltuvia työkaluja käyttäen.
4. Huomioi kartiojousen suunta asentaessasi kuulan ja kartiojousen takaisin paikalleen.

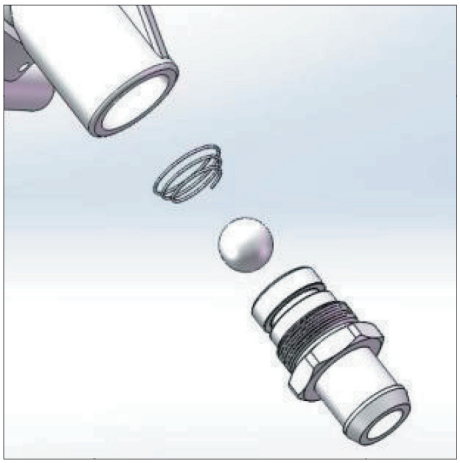

Huomio

Älä hukkaa tuloventtiilikokoonpanon sisällä olevaa kuulaa ja jousta. Ne voivat pudota, kun tuloventtiili irrotetaan. Pumpun esitäyttö ei toimi ilman kuulaa ja jousta.

Männänvarren ja V-tiivisteet - purkaminen

1. Irrota pumppu.
2. Irrota männänvarren holkki ja poista männänvarsi.

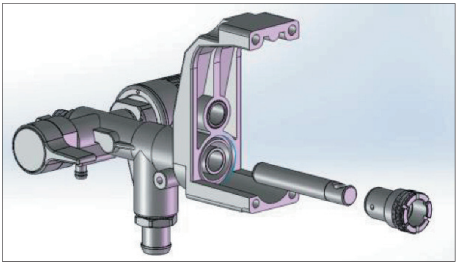

3. Poista V-tiivisteet ruuvimeisselin avulla.

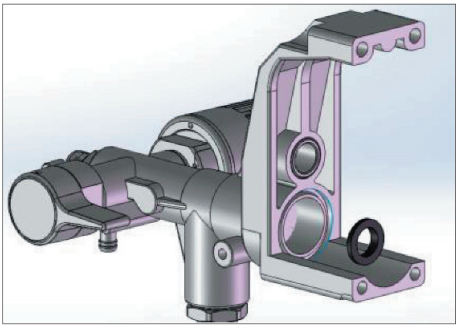

Männänvarren ja V-tiivisteet - asennus

1. Aseta V-tiivisteet työkalusarjaan.

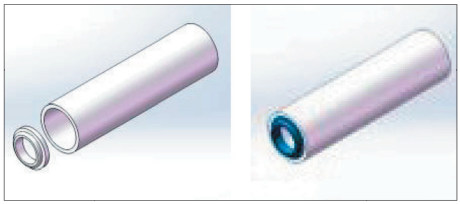

2. Paina työkalusarja kiinni pumpun asennusaukkoon.

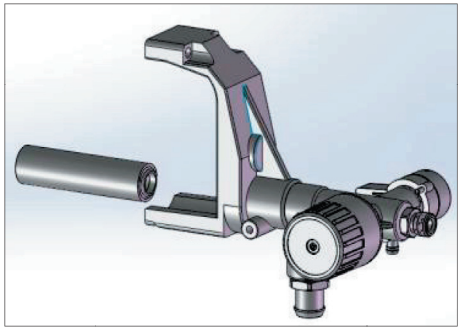

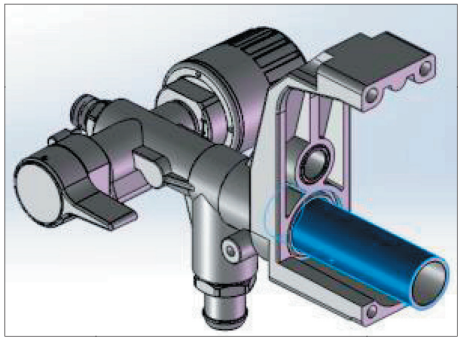

3. Työnnä työkalupalkki työkalusarjaan ja paina V-tiivisteiden asentamiseksi oikeaan kohtaan pumppua.

4. Poista työkalupalkki ja työkalusarja.

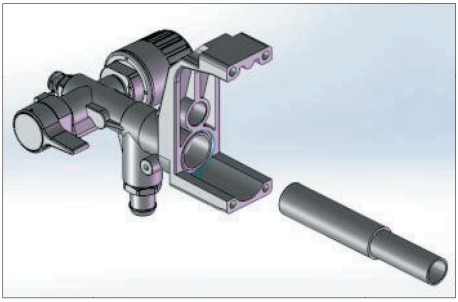

5. Ruuvaa holkki paikalleen.

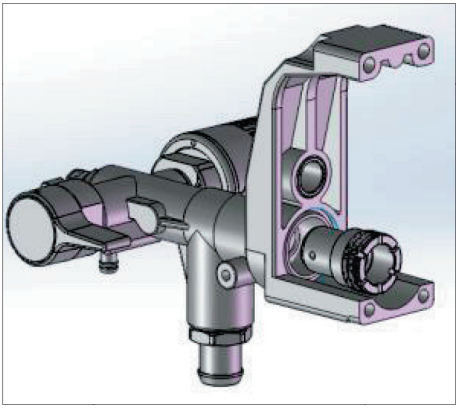

6. Asenna männänvarsi.

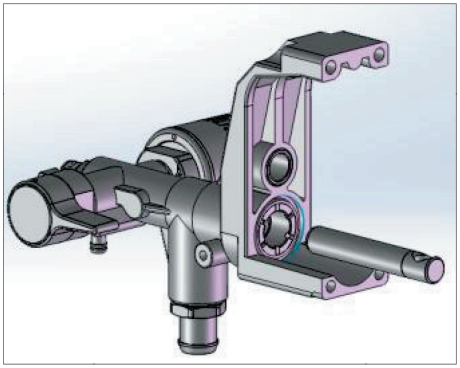

Päivittäinen kunnossapito

Säännöllinen kunnossapito pidentää laitteen elinkaarta. Huolehdi seuraavista:

1. Lue käyttöohje huolellisesti ennen käyttöä.
2. Tarkista verkkovirtaa koskevat vaatimukset ennen jokaista käyttökertaa.
3. Puhdista laite huolellisesti jokaisen käyttökerran jälkeen.
4. Kierrä letku rullalle puhdistuksen jälkeen.
5. Voitele laite, jos sitä ei aiota käyttää pitkään aikaan.

Yleiset korjausohjeet

Syttyvien aineiden roiskeet voivat aiheuttaa tulipalon tai räjähdyksen. Ruiskutuspistoolia ei palo- ja räjähdysvaaran vuoksi saa käyttää, jos moottorikotelo on irrotettu.

Kun huollat laitetta, säilytä kaikki ruuvit, mutterit, aluslaatat, tiivisteet ja sähköosat. Niitä ei tavallisesti toimiteta varaosien mukana.

Tarkista korjauksen jälkeen, että laite toimii moitteettomasti.

Jos ruiskutuspistooli ei toimi kunnolla, varmista korjauksen onnistunut suorittaminen käymällä uudelleen läpi korjausvaiheet. Katso kohta Vianetsintä.

Laitteen ilmanvaihtokanaviin saattaa päästä maalia. Puhdista ilmanvaihtokanavat ruiskutuspistoolin huollon yhteydessä.

Älä käytä laitetta, jos moottorikotelo ei ole paikoillaan.

Vaihda vaurioitunut moottorikotelo. Moottorikotelo johdattaa moottorin ympärille jäähdytysilmaa, mikä suojaa moottoria ylikuumenemiselta ja ehkäisee ohjauspiirin oikosulkua.

Sähköiskun ja vakavan henkilövahingon vaaran vähentäminen:

Älä kosketa laitteen sähköosia tai liikkuvia osia sormin tai millään työkalulla, kun testaat laitetta.

Irrota laite sähköverkosta, jos sähkövirtaa ei tarvita.

Asenna kaikki osat ennen laitteen käyttöä.

VAROITUS!

Ruiskutuspistoolia ei saa käyttää tyhjänä yli 30 sekunnin ajan, koska pumppu voi vaurioitua.

Suojaa laitteen sisäosat vedeltä. Kotelon aukot on suunniteltu laitteen sisällä olevien mekaanisten ja elektronisten osien jäähdyttämiseen ilmavirralla. Jos näihin aukkoihin pääsee vettä, laitteeseen voi tulla toimintahäiriö tai se voi vaurioitua pysyvästi.

Suojaa pumppu korroosiolta ja jäätymiseltä. Laitetta ei saa jättää ulos kylmällä säällä, jos säiliössä on vettä tai vesiohenteista maalia. Laitteessa olevan nesteen jäätyminen voi aiheuttaa vakavia vaurioita. Suojaa laite säilytyksen ajan.

Ongelma	Tarkistettava kohta (jos tarkistettava kohta on OK, siirry seuraavaan tarkistettavaan kohtaan)	Korjaustoimenpide (jos tarkistettava kohta ei ole OK, noudata tämän sarakkeen ohjeita)
Nestepaine	1. Tarkista työpaineen asetus. Moottori ei käy, jos työpaineen säädin on vasemmassa ääriasennossa. 2. Suutin tai suodatin on tukossa.	1. Kasvata hitaasti työpainetta tarkistaaksesi, käynnistyykö moottori. 2. Vapauta paine ja puhdista sitten suutin tai suodatin.
Mekaaniset viat	1. Pumppu on jäätynyt, tai maali on kuivunut. 2. Vika pumpun tapissa. Tapin tulee olla kokonaan työnnetty kiertokankeen, ja jousen on oltava tiiviisti kiinni urassa tai tapissa. 3. Moottori. Irrota moottorikotelo.	1. Sulata laite, jos siinä on jäätynyttä vettä tai vesiohenteista maalia. Aseta laite lämpimään paikkaan. Älä käynnistä laitetta, ennen kuin se on täysin sulanut. Jos laitteeseen on kuivunut/jähmettynyt maalia, vaihda pumpun tiivisteet. 2. Työnnä tappi paikalleen ja kiinnitä se jousella. 3. Vaihda moottori, jos se ei pyöri.
Vähäinen maalivirta	1. Suutin on kulunut. 2. Varmista, että pumppu pysähtyy, kun liipaisin vapautetaan. 3. Pääsylinteri vuotaa. 4. Letkuliitokset. 5. Tarkista virtalähde käyttämällä jännitemittaria. Jännitteen pitäisi olla noin 230 V. Liian alhainen jännite heikentää laitteen suorituskykyä. 6. Jatkojohdon koko ja pituus. 7. Tarkista, onko piirilevyn ja moottorin välissä löysiä liitäntöjä. Tarkista, näkyykö johtojen tai liittimien eristeissä ylikuumenemisen merkkejä. 8. Tarkista hiiliharjat. Niiden koon on oltava vähintään 6 mm. 9. Hiiliharjat ovat tarttuneetpidikke isiinsä. 10. Alhainen paine. Kierrä työpaineen säädintä myötäpäivään. 11. Tarkista, onko moottorissa oikosulku.	1. Vapauta paine ja vaihda suutin. 2. Tarkista pumppu. 3. Vapauta paine ja korjaa pääsylinteri. 4. Tarkista, onko laitteessa löysiä liitäntöjä. Tarkista imuletkun O-rengas. 5. Tarkista työpisteen sähköreleet/ sulakkeet. Liitä laite johonkin toiseen pistorasiaan. 6. Vaihda tilalle vaatimusten mukainen maadoitettu jatkojohto. 7. Tarkista, että uros- ja naarasliittimet ovat oikeassa asennossa ja tiiviisti kiinni toisissaan.Vaihda löysät tai vialliset johdot ja liittimet. Työnnä liittimet tiiviisti kiinni toisiinsa. 8. Vaihda hiiliharjat. 9. Puhdista hiiliharjojen pidikkeet. Poista hiilipöly paineilmalla. 10. Vaihda paineenohjausyksikkö. 11. Vaihda moottori.

Huoltokeskus

Huomaa: Tuotteen mallinumero on aina mainittava mahdollisessa yhteydenotossa.

Mallinumeron voi tarkistaa tämän käyttöohjeen etusivulta ja tuotteen tyyppikilvestä.

Kun asia koskee:

- Reklamaatioita
- Varaosia
- Palautuksia
- Takuuasioita
- www.schou.com

Tiedot vaarallisuudesta ympäristölle

Sähkö- ja elektroniikkalaitteet (EEE) sisältävät materiaaleja, komponentteja ja aineita, jotka voivat olla vaaraksi ympäristölle ja ihmisen terveydelle, jos sähkö- ja elektroniikkaromua (WEEE) ei hävitetä asianmukaisesti. Sähkö- ja elektroniikkalaitteet on merkitty alla olevan kuvan mukaisella jätesäiliöllä, jonka yli on vedetty risti. Merkki ilmaisee, ettei sähkö- ja elektoniikkaromua saa hävittää lajittelemattoman kotitalousjätteen mukana vaan se on kerättävä erikseen.

Valmistettu Kiinassa

Valmistaja:
Schou Company A/S
Nordager 31
DK-6000 Kolding

© 2018 Schou Company A/S
Kaikki oikeudet pidätetään. Tämän käyttöohjeen sisältöä ei saa jäljentää kokonaan eikä osittain millään tavalla sähköisesti tai mekaanisesti, esimerkiksi valokopioimalla tai -kuvaamalla, kääntää tai tallentaa tiedontallennus- ja hakujärjestelmään ilman Schou Company A/S:n kirjallista lupaa.

EY-vaatimustenmukaisuusvakuutus

Valmistaja: Schou Company A/S, Nordager 31, 6000 Kolding, Tanska vakuuttaa täten, että

PROBUILDER
DESIGNED TO WORK

ILMATON MAALIRUISKU

43649

650 W

on valmistettu seuraavien standardien vaatimusten mukaisesti:

EN 60204-1:2006/A1:2010

EN 12621:2006/A1:2010

sekä seuraavien direktiivien määräysten mukaisesti:

2006/42/EY Konedirektiivi

CE

Kirsten Vibeke Jensen
Tuoteturvallisuusjohtaja

22.11.2018 – Schou Company A/S, 6000 Kolding, Tanska

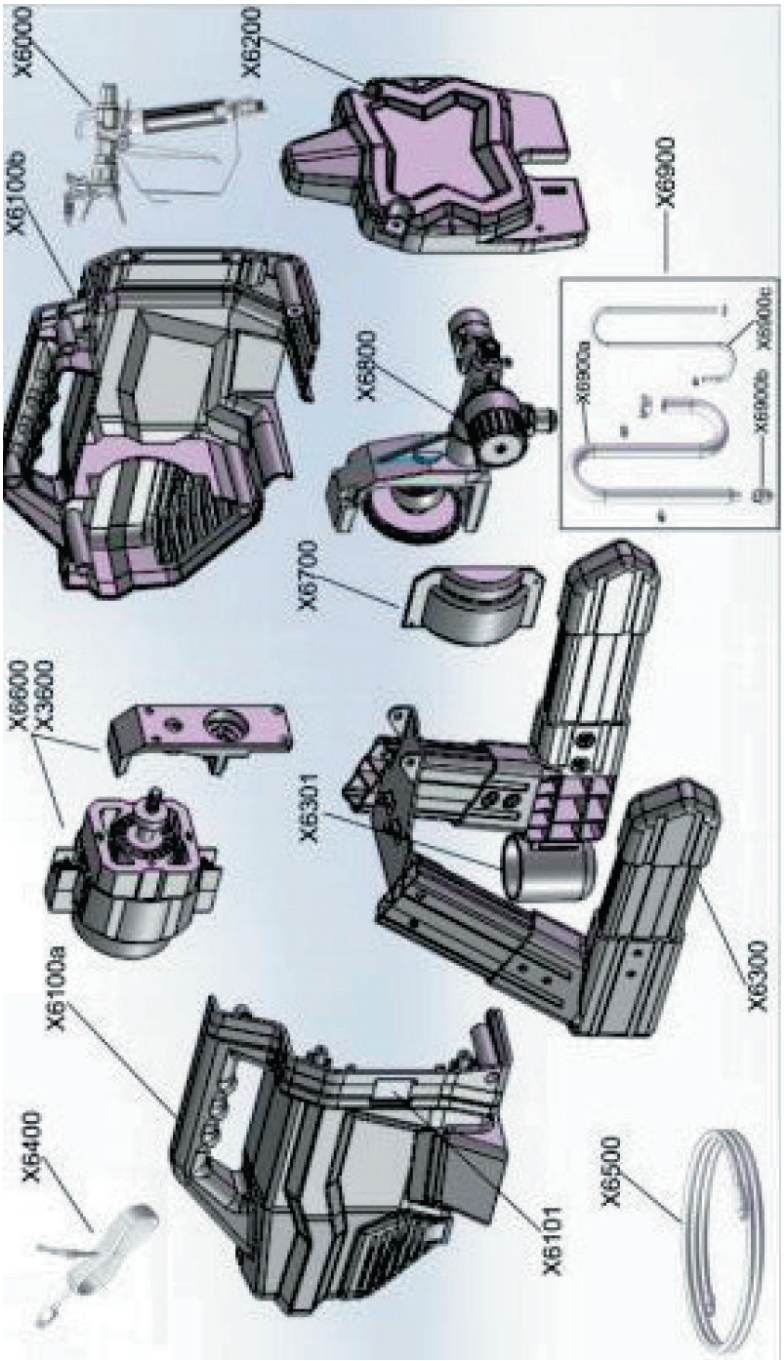
X6000
X6100b
X6200
X6900
X6900a
X6900b
X6900c
X6800
X6700
X6600
X3600
X6301
X6100a
X6400
X6101
X6500
X6300

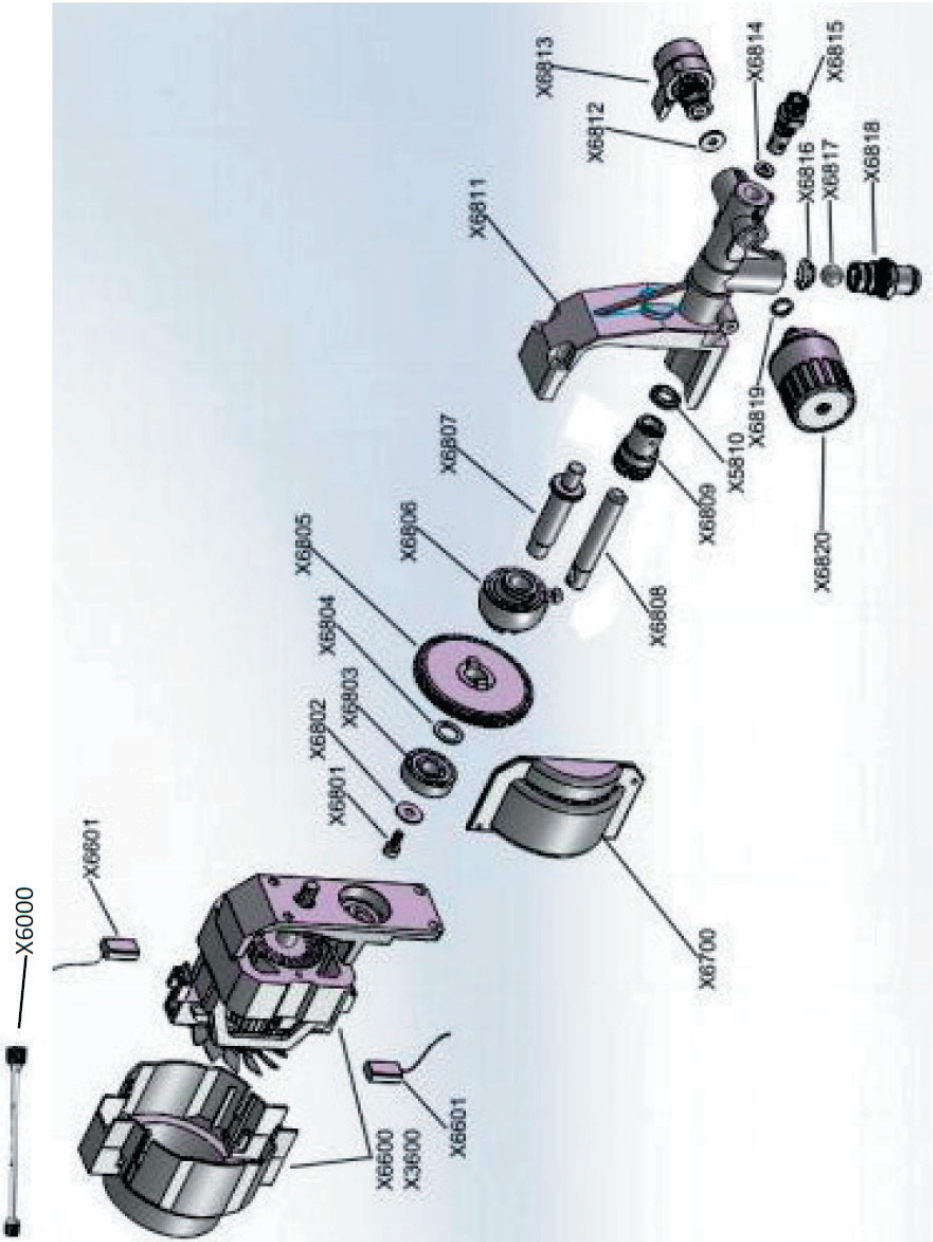
X6000
X6601
X6600
X3600
X6601
X6801
X6802
X6803
X6804
X6805
X6806
X6807
X6808
X6809
X5810
X6811
X6812
X6813
X6814
X6815
X6816
X6817
X6818
X6819
X6820
X6700

Osanro	Kuvaus	MÄÄRÄ
X6100a	Vasen kansi	1
X6100b	Oikea kansi	1
X6200	Etukansi	1
X6300	Jalustakokoonpano	1
X6301	Keruuastia	1
X6400	Pistoke	1
X6500	Korkeapaineletku 1/4″*7,5 m	1
X6600	X6 moottorikokoonpano	1
X6601	Hiiliharja	2
X6700	Voimansiirron kansi	1
X6800	Pumppukokoonpano	1
X6801	Ruuvi	1
X6802	Tiiviste	1
X6803	Laakeri 6201-2Z	1
X6804	O-rengas	1
X6805	Voimansiirto	1
X6806	Vaappulaakeri	1
X6807	Heilurikara	1
X6808	*Männänvarsi	1
X6809	Hylsy	1
X6810	*O-rengas	1
X6811	Nestepumppu	1
X6812	Tiiviste	1
X6813	Esitäyttöventtiili	1
X6814	O-rengas	1
X6815	Poistoventtiili	1
X6816	Jousi	1
X6817	Tuloventtiilin kuula	1
X6818	Tuloventtiili	1
X6819	O-rengas	1
X6820	Paineensäädin	1
X6900	Imu-/esitäyttökokoonpano	1
X6900a	Imuputki	1
X6900b	Imusuodatin	1
X6900c	Esitäyttöputki	1
X6450	Ilmaton ruiskutuspistooli	1
X6000	Jatkovarsi 30 cm	

PROBUILDER
DESIGNED TO WORK

AIRLESS PAINT SPRAYER

Introduction

To get the most out of your new airless paint sprayer, please read this manual before use.

Please also save the manual in case you need to refer to it at a later date.

Warning

1. This appliance must be connected to grounding device while operating.
2. People with heart pacemakers are strictly forbidden to use this appliance.

Technical data

Voltage/frequency:	220/240 V ~ 50/60 Hz
Power:	650 W
Max pressure:	200 bar/2900 psi
Max flow:	1,4 l/min
Weight:	5 kg
Noise:	75 dB(A)
Working temperature:	4-40° C
Protection class:	I

Incl. 7.5 m hose, 1/4"

Incl. suction hose and spray gun

Suitable for acrylic, oil and emulsion paint, varnish and primer

With mechanical pressure control

Important safety instructions

Intended use: For the application of architectural paints and coatings.

Refer to your sprayer instruction manual for Pressure Relief, priming and spray instructions. Keep these instructions.

The following Warnings are for the setup, use, grounding, maintenance and repair of this equipment.

Skin injection hazard

High-pressure fluid from gun, hose leaks, or ruptured components will pierce skin. This may look like just a cut but it is a serious injury that can result in amputation. Get immediate surgical treatment.

Do not point gun at anyone or at any part of the body.

Do not put your hand over the spray tip.

Do not stop or deflect leaks with your hand, body, glove or rag.

Do not spray without tip guard and trigger guard installed.

Engage trigger lock when not spraying.

Follow Pressure Relief Procedure in this manual, when you stop spraying and belofe deaning, checking, or servicing equipment.

Fire and explosion hazard

Flammable fumes, such as solvent and paint fumes, in work area can ignite or explode. To help prevent fire and explosion:

Use equipment only in well ventilated area.

Eliminate all ignition sources; such as pilot lights, cigarettes, portable electric lamps, and plastic drop doths (potential static arc).

Keep work area free of debris, induding solvent, rags and gasoline.

Do not plug or unplug power cords, Of turn power or light switches on or off when flammable fumes are present.

Ground all equipment in the work area. See Grounding instructions.

Use only grounded hoses.

Hold gun firmly to side of grounded pail when triggering into pail.

If there is static sparking or you feel a shock, stop operation immediately. Do not use equipment until you identify and correct the problem.

Keep a working fire extinguisher In the,work area.

Equipment misuse hazard

Misuse can cause death or serious injury.

Do not operate the unit when fatigued or under the influence of drugs or alcohol.

Do not exceed the maximum working pressure or temperature rating of the lowest rated system component. See Technical Data in all equipment manuals.

Use fluids and solvents that are compatible with equipment wetted parts. See Technical Data in all equipment manuals. Read fluid and solvent manufacturer's warnings. For complete information about your material, request MSDS forms from distributor or retailer.

Check equipment daily. Repair or replace worn or damaged parts immediately with genuine manufacturer's replacement parts only.

Do not alter or modify equipment

Use equipment only for its intended purpose. Call your distributor for information.

Route hoses and cables away from traffic areas, sharp edges, moving parts, and hot surfaces.

Do not kink or over bend hoses or use hoses to pull equipment.

Keep children and animals away from work area.

Comply with all applicable safety regulations.

Pressurized aluminium parts hazard

Do not use 1,1,l-trichloroethane, methylene chloride, other halogenated hydrocarbon solvents or fluids containing such solvents in pressurized aluminum equipment. Such use can cause serious chemical reaction and equipment rupture, and result in death, serious injury, and property damage.

Personal protective equipment

You must wear appropriate protective equipment when operating, servicing, or in the operating area of the equipment to help protect you from serious injury.

This equipment includes but is not limited to:

- Protective eyewear
- Clothing and respirator as recommended by the fluid and solvent manufacturer.
- Gloves
- Hearing protection

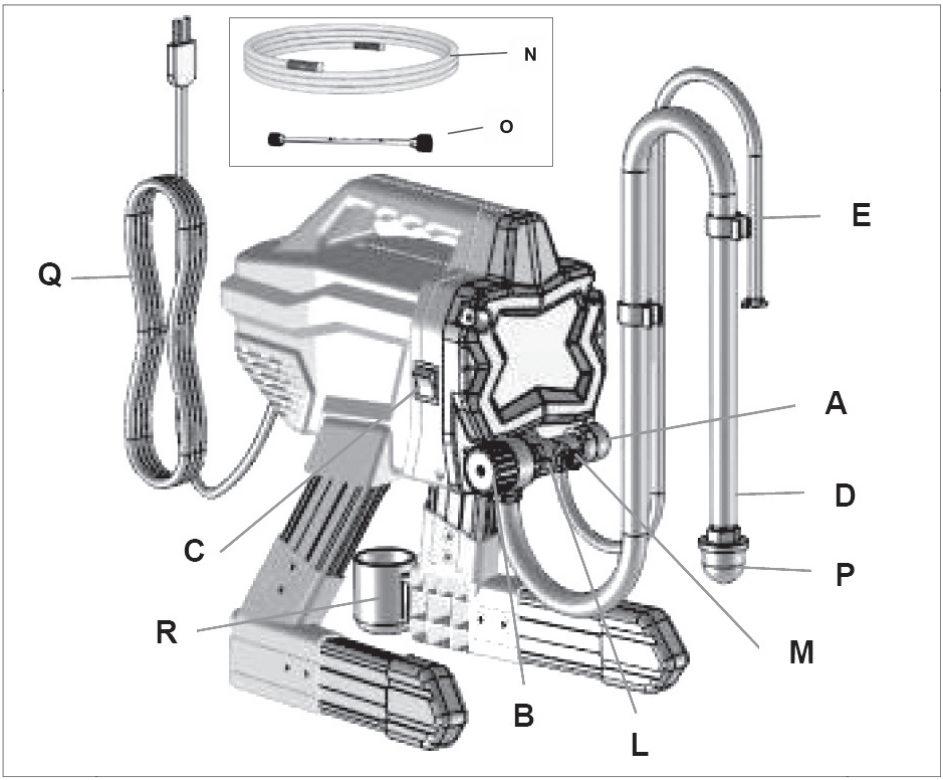

Know your sprayer

A	Prime/Spray Valve
B	Pressure Control Knob
C	ON/OFF Switch
D	Suction Tube
E	Drain Tube
F	Airless Spray Gun
G	Reversible Spray Tip
H	Tip Guard
I	Gun Trigger Lock
J	Gun Fluid Inlet Fitting
K	Gun Fluid Filter(inside handle)
L	Pump
M	Pump Fluid Outlet Fitting

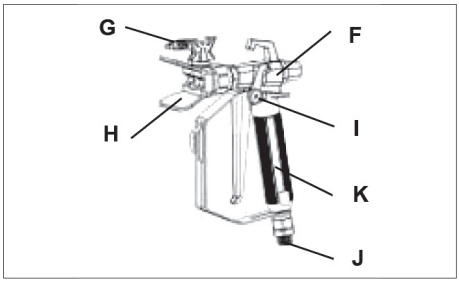

N	High Pressure Hose
O	Extension Pole
P	Suction Filter
Q	Power Cord
R	Suction Tube Drip Cup

See Quick Reference for more information.

Reminding Tips:

1. Clean the pump / hose / spray gun / spray tip throughly everyday when you finish your painting job.
2. When pump is stored with non-freezing fluid. Pump damage will occur if water or latex paint freezes in pump.
3. Damage to plastic parts may result if impact occurs in low temperature conditions.

Changes in paint viscosity at very low or very high temperatures can affect sprayer performance.

Setup

When unpacking sprayer for the first time or after long term storage perform setup procedure.

Assemble Your Sprayer

1. Connect hose to fluid outlet. Use wrench to tighten securely.

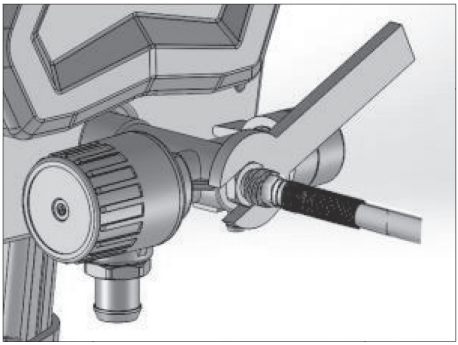

2. Connect other end of hose to gun.

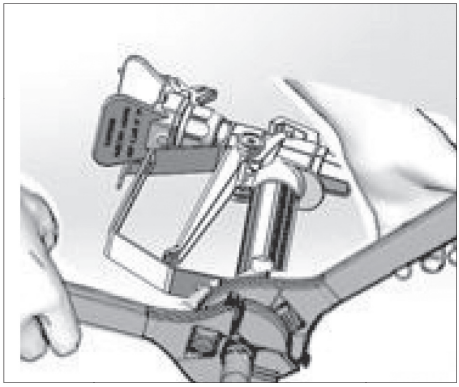

3. Use two wrenches to tighten securely. If hose is already connected, make sure connections are tight.
4. Engage trigger lock.

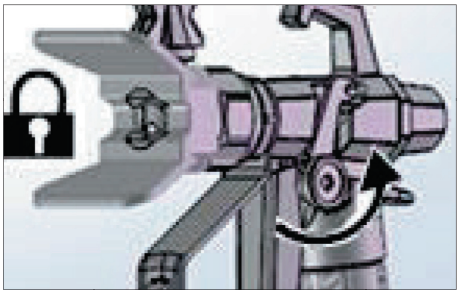

5. Remove tip guard. Be careful tip seal may fall out when tip guard is removed.

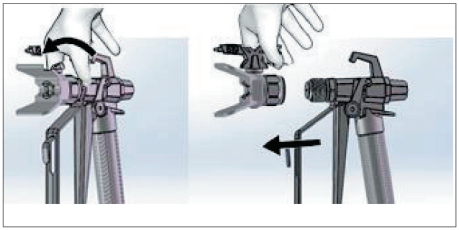

6. Turn pressure control knob all the way left (counter-clockwise) to lowest setting.

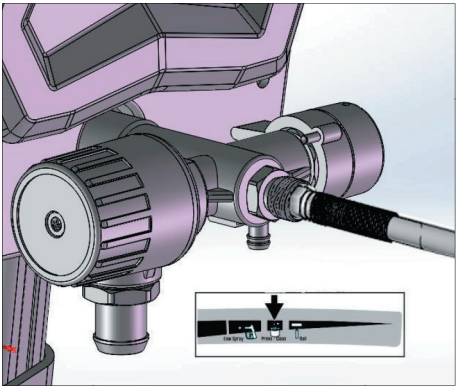

7. After long term storage check inlet strainer for clogs and debris.

Strain the Paint

Previously opened paint may contain dried paint or other debris. To avoid priming problems and spray tip clogs it is recommended to strain the paint before using. Paint strainers are available where paint is sold. Stretch a paint strainer over a clean pail and pour the paint through the strainer to capture any dried paint and debris before spraying.

Start Up

Pressure Relief Procedure

Follow the Pressure Relief Procedure whenever you see this symbol.

This equipment stays pressurized until pressure is manually relieved. To help prevent serious injury from pressurized fluid, such as skin injection or splashed fluid, follow the Pressure Relief Procedure whenever sprayer is stopped and before sprayer is cleaned or checked, and before equipment is serviced.

Turn ON/OFF switch to the OFF position.

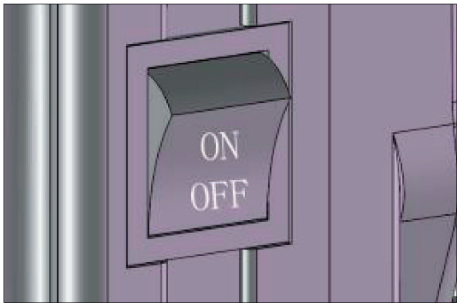

1. Engage the trigger lock. Always engage the trigger lock when sprayer is stopped to prevent the gun from being triggered accidentally.

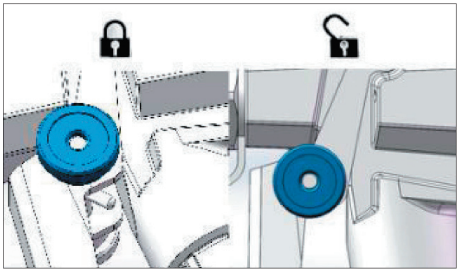

2. Turn pressure control knob to lowest setting.

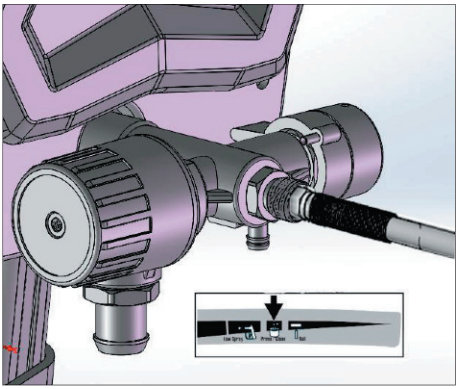

3. Put drain tube into a waste pail and turn Prime/Spray valve in PRIME position (drain) to relieve pressure.

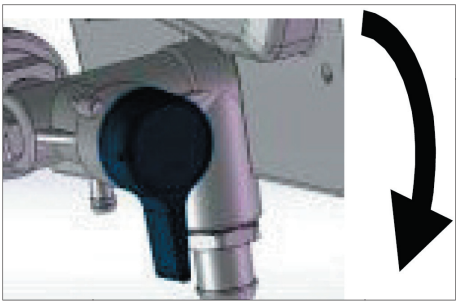

4. Hold the gun firmly to a pail. Point gun into pail. Disengage the trigger lock and trigger the gun to relieve pressure.
5. Engage the trigger lock.

6. If you suspect the spray tip or hose is clogged or that pressure has not been fully relieved:
   a. VERY SLOWLY loosen the tip guard retaining nut or the hose end coupling to relieve pressure gradually.
   b. Loosen the nut or coupling completely.
   c. Clear airless hose or spray tip obstruction.

Flush Storage Fluid

This sprayer arrives from the factory with a small amount of test material in the system.

It is important that you flush this material from the sprayer before using it for the first time. See Cleaning Fluid Compatibility, and Static Grounding Instructions (Oil-Based materials) for additional information when using oil-based materials.

1. Perform Pressure Relief Procedure.
2. Make certain ON/OFF switch is OFF.
3. Separate drain tube (smaller) from suction tube (larger).
4. Place drain tube in a waste pail.
5. Submerge suction tube in a pail partially filled with water or flushing fluid. If spraying oil-based materials, submerge the suction tube in mineral spirits, or compatible cleaning solvent. If spraying water-based materials, sub- merge the suction tube in water.

6. Turn Prime/Spray valve down to PRIME position.

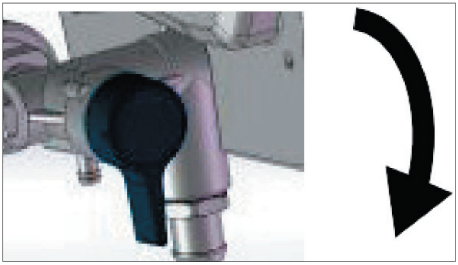

7. Plug power supply cord into a properly grounded electrical outlet.
8. Align setting indicator with Prime/Clean setting on pressure control knob.

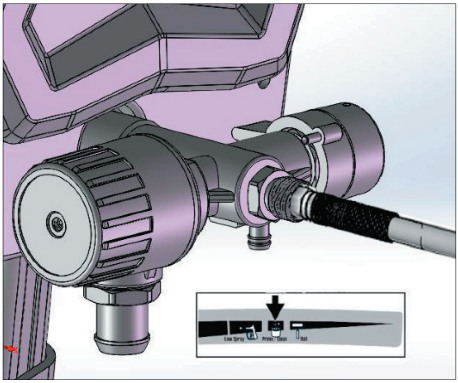

9. Turn ON/OFF switch to ON position.

10. When sprayer starts pumping, flushing solvent and air bubbles will be purged from system. Allow fluid to flow out of drain tube, into waste pail, for 30 to 60 seconds.
11. Turn ON/OFF switch to OFF position. High-pressure spray is able to inject toxins into the body and cause serious bodily injury. Do not stop leaks with hand or rag.

12. Inspect for leaks. If leaks occur, perform Pressure Relief Procedure, then tighten all fittings and repeat Start Up. If there are no leaks continue with the next step.

Fill Pump

1. Move suction tube to paint pail and submerge suction tube in paint.

2. Turn ON/OFF switch to ON position.
3. Wait to see paint coming out of drain tube.
4. Turn ON/OFF switch to OFF position.

NOTE: Some fluids may prime faster if the ON/OFF Switch is momentarily turned off so the pump can slow and stop. Turn ON/OFF switch on and off several times if necessary.

Fill Gun and Hose

1. Hold gun against waste pail. Point gun into waste pail.
   a. Disengage trigger lock.
   b. Pull and hold gun trigger.
   c. Turn Prime/Spray valve horizontal to SPRAY position.
   d. Turn ON/OFF switch to ON position.

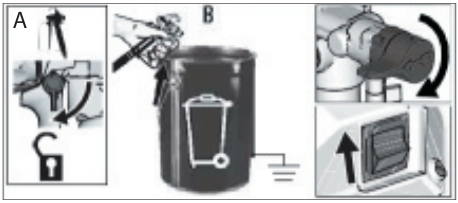

2. Trigger gun into waste pail until only paint comes out of the gun.
3. Release trigger. Engage trigger lock.
4. Transfer drain tube to paint pail and clip to suctiontube.

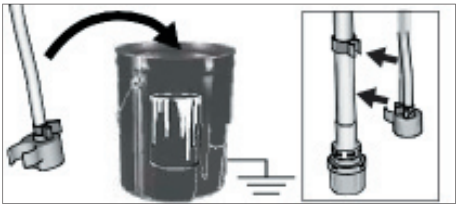

NOTE: When motor stops, sprayer is ready to paint. If motor continues to run, sprayer is not properly primed. Repeat Fill Pump and Fill Gun and Hose.

How to Spray

Spray Tip Installation

To prevent spray tip leaks make certain spray tip and tip guard are installed properly.

1. Perform Pressure Relief Procedure.
2. Engage trigger lock.
3. Verify spray tip and tip guard parts are assembled in the order shown.

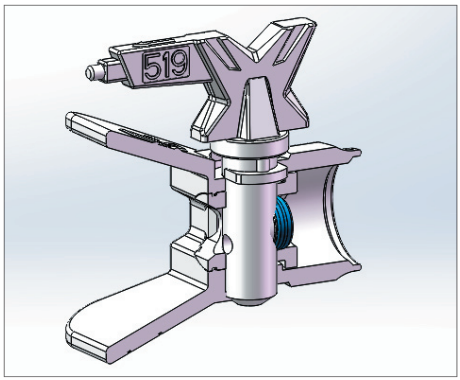

   a. Use spray tip to align gasket and seal in the tip guard.

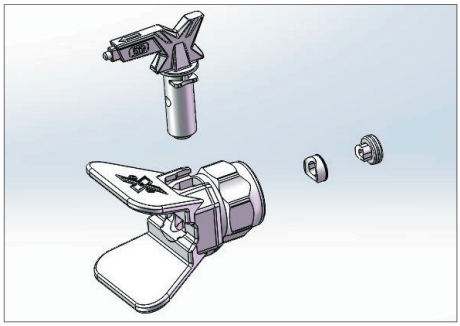

PROBUILDER
DESIGNED TO WORK

b. Spray tip must be pushed all the way into the tip guard.

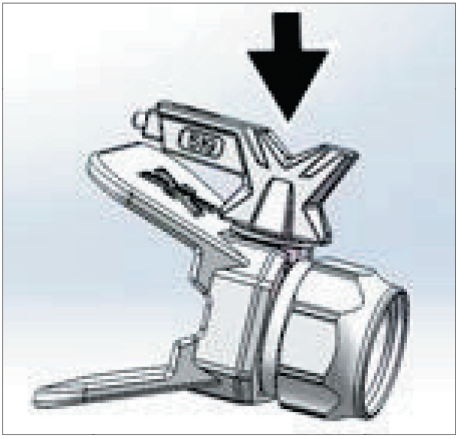

c. Turn the arrow shaped handle on the spray tip forward to the spray position.

4. Screw spray tip and tip guard assembly onto the gun and tighten.

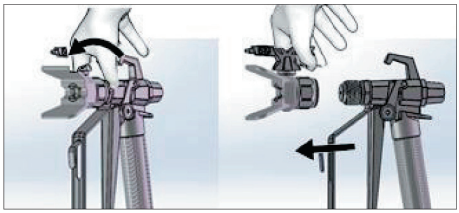

GB

Adjust Pressure Control

The pressure control knob allows for infinite pressure adjustment. To reduce overspray, always start at the lowest pressure setting and increase pressure to the minimum setting that results in an acceptable spray pattern.

To select function, align symbol on pressure control knob with setting indicator on sprayer.

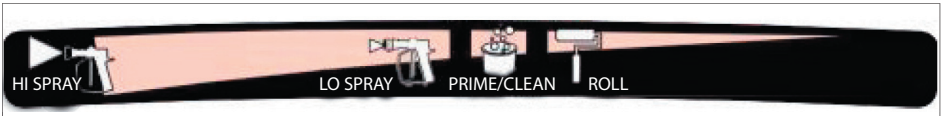

2900 psi (200 bar, 20 MPa)	1500 psi (103 bar, 10.3 MPa)	500 psi (34.5 bar, 3.5 MPa)

Tip and Pressure Selection

See table for recommended spray pressure for your material. Refer to paint (material) can for manufacturer's recommendations.

Maximum tip hole sizes supported by the sprayer: 0.019 in. (0.48 mm)

	Coatings				
	Interior Stains/ Interior & Exterior Clears	Exterior Solid Stains	Primers	Interior Latex Paints	Exterior Latex Paints
Spray Pressure	Low Spray	High Spray	High spray	High Spray	High Spray
Tip hole Size					
0.011 in. (0.28 mm)	X				
0.013 in. (0.33 mm)	X	X	X	X	
0.015 in. (0.38 mm)		X	X	X	X
0.017 in. (0.43 mm)			X	X	X
0.019 in. (0.48 mm)					X

Spray Techniques

Use a piece of scrap cardboard to practice these basic spraying techniques before you begin spraying the surface.

- Hold gun 12 in. (30 cm) from surface and aim straight at surface. Tilting gun to direct spray angle causes an uneven finish.
- Flex wrist to keep gun pointed straight. Fanning gun to direct spray at angle causes uneven finish.

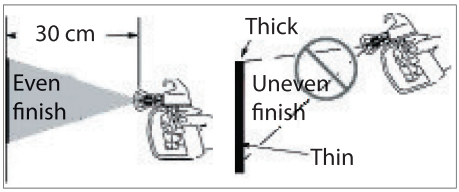

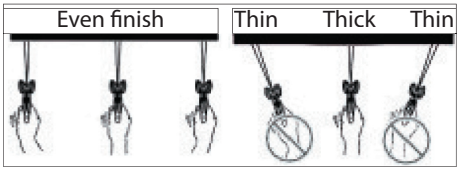

Triggering Gun

Pull trigger after starting stroke. Release trigger before end of stroke. Gun must be moving when trigger is pulled and released.

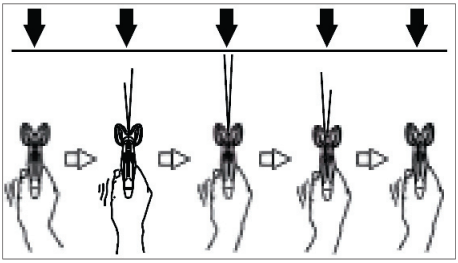

Aiming Gun

Aim center of spray of gun at bottom edge of previous stroke, overlapping each stroke by half.

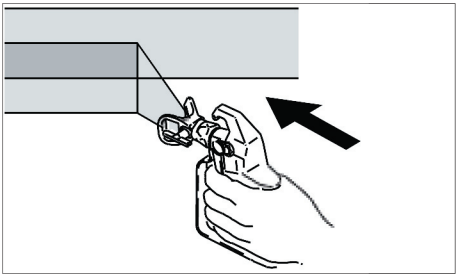

Spray Pattern Quality

A good spray pattern is evenly distributed as it hits the surface.

- Spray should be atomized (evenly distributed, no gaps at edges).

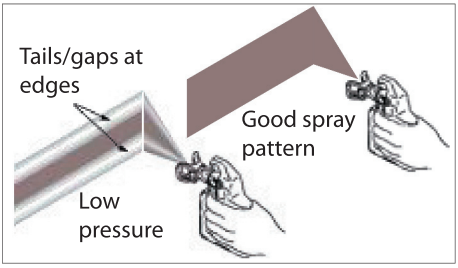

If tails persist when spraying at the highest spray pressure:

- Spray tip may be worn. See Tip and Pressure Selection.
- A smaller spray tip may be needed.
- Material may need to be thinned. If material needs to be thinned follow manufacturer's recommendations.

Clear Tip Clog

In the event that particles or debris clog the spray tip, this sprayer is designed with a reversible spray tip that quickly and easily clears the particles without disassembling the sprayer.

See Strain the Paint for additional information.

1. Engage trigger lock. Rotate spray tip to unclog position. Disengage trigger lock.

   Trigger gun at waste area to clear clog.

UNCLOG

NOTE: If spray tip is difficult to rotate when turning to the unclog position perform, Pressure Relief Procedure, then turn Prime/ Spray valve to spray position and repeat step 1.

2. Engage trigger lock. Rotate spray tip back to spray position. Disengage trigger lock and continue spraying.

SPRAY

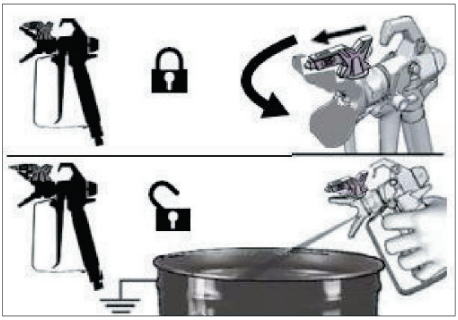

Cleanup

Cleaning the sprayer after each use results in a trouble free start up the next time the sprayer is used.

Cleaning from a Pail

- For short term shutdown periods (overnight to two days) refer to Short Term Storage.
- See Cleaning Fluid Compatibility for information on flushing/cleaning fluids and Static Grounding Instructions (Oil-Based materials),.

1. Perform Pressure Relief Procedure.
2. Remove spray tip and tip guard assembly from gun and place in waste pail.

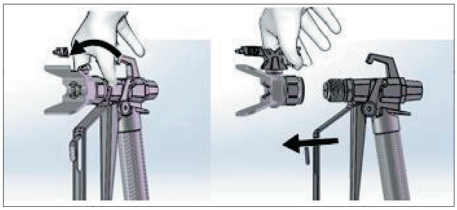

3. Lift suction tube and drain tube from paint pail. Let paint drain into the pail.
4. Separate drain tube (smaller) from suction tube (larger).

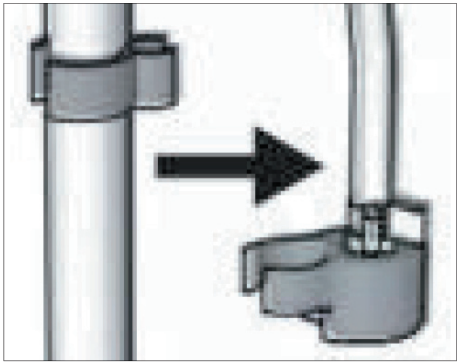

5. Place empty waste and flushing fluid pails side by side.
6. Place suction tube in flushing fluid. Use water for water based paint and mineral spirits or compatible oil-based flushing solvent for oil-based paint. Place drain tube in waste pail.

7. Turn pressure control knob counter-clockwise to the Prime/Clean setting.

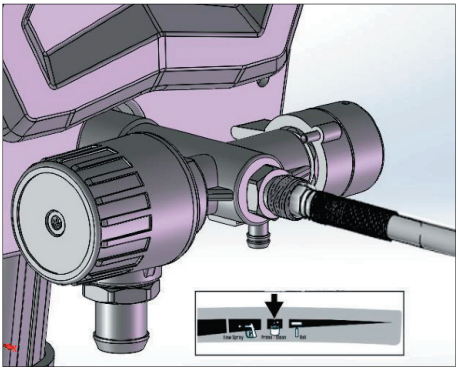

8. Turn Prime/Spray valve down to PRIME position.

9. Turn ON/OFF switch to ON position.
10. Flush until approximately 1/3 of the flushing fluid is emptied from the pail.
11. Turn ON/OFF switch to OFF position. NOTE: Step 12 is for returning paint in hose to paint pail. One 50 ft (15 m) hose holds approximately 1 quart (1 liter) of paint.
12. To recover paint in hose, point gun into paint pail while holding gun firmly to the pail.

    a. Disengage trigger lock.

    b. Pull and hold gun trigger.

    c. Turn Prime/Spray valve horizontal to SPRAY position.

    d. Turn ON/OFF switch to ON position.

    e. Continue to hold gun trigger until you see paint diluted with flushing fluid starting to come out of gun.

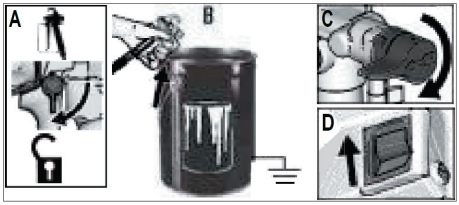

13. While continuing to trigger gun, quickly move gun to redirect spray into waste pail. Continue triggering gun intowaste pail until flushing fluid dispensed from gun is relatively clear.

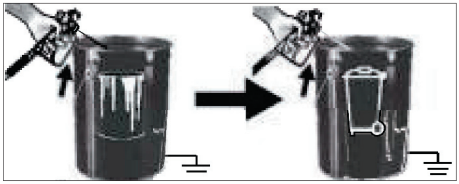

14. Turn pressure control knob to the low-est setting.
15. Stop triggering gun. Engage the trigger lock. Turn Prime/Spray valve down to PRIME position.
16. Turn ON/OFF switch to OFF position.

Clean the Gun

1. Clean gun fluid filter with water or flushing fluid and a brush every time you flush the system. Replace gun filter if damaged.

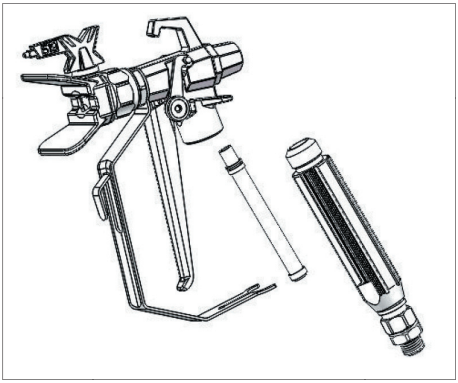

2. Remove spray tip and tip guard and clean with water or flushing fluid and a brush.

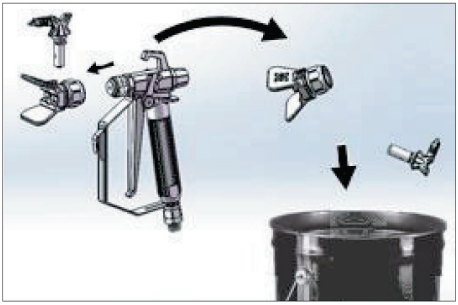

3. Wipe paint off outside of gun using a soft cloth moistened with water or flushing fluid.

Storage

With proper storage, the sprayer will be ready to use the next time it is needed.

Short Term Storage (up to 2 days)

1. Perform Pressure Relief Procedure.
2. Leave suction tube and drain tube in paint pail.

3. Cover paint and pail tightly with plastic wrap.

PROBUILDER
DESIGNED TO WORK

4. Engage trigger lock.

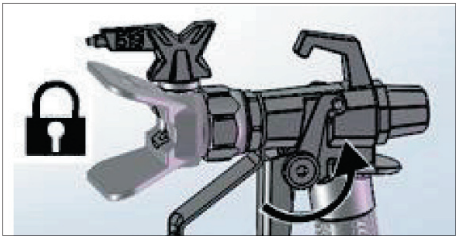

5. Leave gun attached to hose.
6. Remove tip and guard and clean with water or flushing fluid and a brush.
7. Wipe paint off outside of gun using a soft cloth moistened with water or flushing fluid.

Long Term Storage (more than 2 days)

Pump armor fluid protects the sprayer against freezing and corrosion.

- Before storing sprayer make sure all water is drained out of sprayer.
- Do not allow water to freeze in sprayer.
- Do not store sprayer under pressure.
- Store sprayer indoors.

1. Perform Pressure Relief Procedure.
2. Place suction tube in Pump Storage Fluid bottle and drain tube in waste pail.

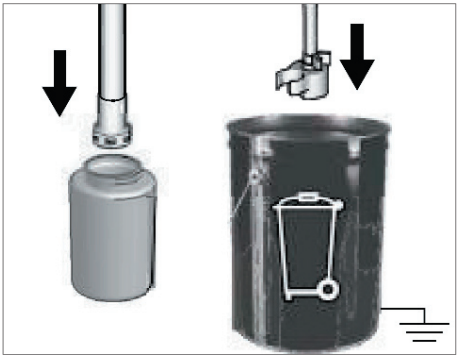

3. Turn Prime/Spray valve down to PRIME position.

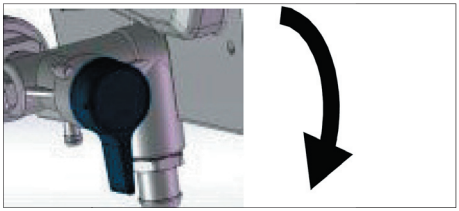

4. Turn ON/OFF switch to ON position.
5. Turn pressure control knob clockwise until the pump turns on.
6. When storage fluid comes out of drain tube (5-10 seconds) turn ON/OFF switch to OFF position.
7. Turn Prime/Spray valve horizontal to SPRAY position to keep storage fluid in sprayer during storage.

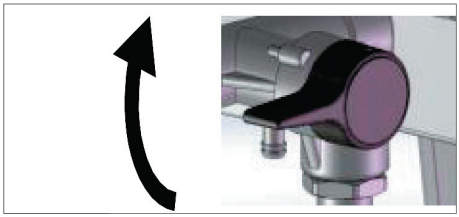

8. Leave gun attached to hose.
9. Remove tip and guard and clean with water or flushing fluid and a brush.
10. Wipe paint off outside of gun using a soft cloth moistened with water or flushing fluid.

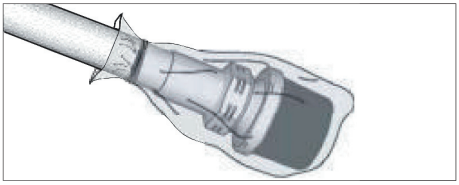

11. Secure a plastic bag around suction and drain tube to catch any drips.

Reference

Spray Tip Selection

Selecting Tip Size

Spray tips come in a variety of hole sizes for spraying a range of fluids. Your sprayer includes a tip for use in most paint spraying applications. Use the coatings table to determine the range of recommended tip hole sizes for each fluid type. If you need a tip other than the one supplied, see the Reversible Spray Tip Selection Chart.

Hints:

- As you spray, the tip wears and enlarges. Starting with a tip hole size smaller than the maximum will allow you to spray within the rated flow capacity of the sprayer.
- Use larger tip hole sizes with thicker coatings and smaller tip hole sizeswith thinner coatings.
- Tips wear with use and need periodic replacement.
- Tip hole size controls flow rate - the amount of paint that comes out of the gun.

Fan Width

Fan width is the size of the spray pattern, which determines the area covered with each stroke.

Hints:

- Select a fan width best suited to the surface being sprayed.
- Wider fans allow provide better coverage on broad, open surfaces.
- Narrower fans provide better control on small, confined surfaces.

Understanding Tip Number

The last three digits of tip number (i.e.:413) contain information about hole size and fan width on surface when gun is held 12 in. (30.5 cm) from surface being sprayed.

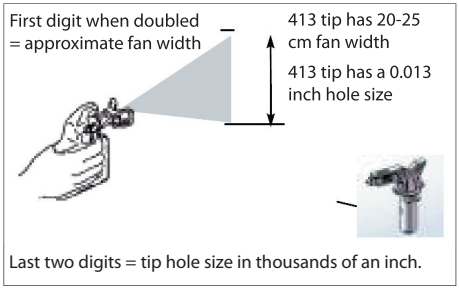

Reversible Spray Tip Selection Chart

Tip #	Fan Width *	Hole Size
XT311	6-8 in. (152-203 mm)	0.011 in. (0.28 mm)
XT411	8-10 in. (203-254 mm)	0.011 in. (0.28 mm)
XT313	6-8 in. (152-203 mm)	0.013 in. (0.33 mm)
XT413	8-10 in. (203-254 mm)	0.013 in. (0.33 mm)
XT415	8-10 in. (203-254 mm)	0.015 in. (0.38 mm)
XT515	10-12 in. (254-305mm)	0.015 in. (0.38 mm)
XT417	8-10 in. (203-254 mm)	0.017 in. (0.43 mm)
XT517	10-12 in. (254-305mm)	0.017 in. (0.43 mm)
XT619	12-14 in. (305-356mm)	0.019 in. (0.48 mm)

* – 12 in. (305 mm) from surface

Example: For an 8 to 10 in. (203 to 254 mm) fan width and 0.013 (0.33 mm) hole size.

Cleaning Fluid Compatibility

Oil- or Water-Based Materials

- When spraying water-based materials, flush the system thoroughly with water.
- When spraying oil-based materials, flush the system thoroughly with mineral spirits or compatible, oilbased flushing solvent.
- To spray water-based materials after spraying oil-based materials, flush the system thoroughly with water first. The water flowing out of drain tube should be clear and solvent-free before you begin spraying the water-based material.
- To spray oil-based materials after spraying water-based materials, flush the system thoroughly with mineral spirits or a compatible oilbased flushing solvent first. The solvent flowing out of the drain tube should not contain any water. When flushing with solvents always follow Static Grounding Instructions (Oil-Based materials).
- To avoid fluid splashing back on your skin or into your eyes, always aim gun at inside wall of pail.

Static Grounding Instructions (Oil-Based materials)

The equipment must be grounded to reduce the risk of static sparking and electric shock. An electric or static spark can cause fumes to ignite or explode. An improper ground can cause electric shock.

A good ground provides an escape wire for the electric current.

Always use a metal pail for oil-based materials requiring flushing with compatible oil-based flushing solvents when sprayer is flushed or pressure is relieved.

Follow local code. Use only conductive metal pails, placed on a grounded surface such as concrete.

Do not place pail on a non-conductive surface such as paper or cardboard which interrupts grounding continuity.

Quick Reference

Ref. No.	Name	Description
A	Prime/Spray Valve	• In PRIME position directs fluid to draintube. • In SPRAY position directs pressurized fluid to paint hose. • Automatically relieves system pressure in overpressure situations.
B	Pressure Control Knob	Increases (clockwise) and decreases (counter-clockwise) fluid pressure in pump, hose, and spray gun. To select function, align symbol on pressure control knob with setting indicator.
C	ON/OFF Switch	Turns sprayer ON and OFF.
D	Suction Tube	Draws fluid from paint pail into pump.
E	Drain Tube	Drains fluid in system during priming and pressure relief.
F	Airless Spray Gun	Dispenses fluid.
G	Reversible Spray Tip	• Atomizes fluid being sprayed, forms spray pattern and controls fluid flow according to hole size. • Reverse position unclogs plugged tips without disassembly.
H	Tip Guard	Reduces risk of fluid injection injury.
I	Gun Trigger Lock	Prevents accidental triggering of spray gun.
J	Gun Fluid Inlet	Fitting Threaded connection for paint hose.
K	Gun Fluid Filter	Filters fluid entering spray gun to reduce tip clogs.
L	Pump	Pumps and pressurizes fluid and delivers it to paint hose.
M	Pump Fluid Outlet	Fitting Threaded connection for airless hose.
N	Airless Hose	Transports high-pressure fluid from pump to spray gun.
O	Extension Pole	Extends spraying range to higher place.
P	Suction Filter	Prevents debris from entering pump.
Q	Power Cord	Plugs into power source.
R	Suction Tube Drip Cup	Holds the suction tube during transport to catch drips.

Maintenance

Routine maintenance is important to ensure proper operation of your sprayer.

Activity	Interval
Inspect motor shroud openings for blockage.	Daily or each time you spray
Inspect/clean filter, fluid inlet strainer, and gunfilter.	Daily or each time you spray

Notice

Protect the internal drive parts of this sprayer from water. Openings in shroud allow cooling of mechanical parts and electronics inside. If water gets into these openings, the sprayer could malfunction or be permanently damaged.

High Pressure Hoses

Check hose for damage every time you spray. Do not attempt to repair hose if hose jacket or fittings are damaged. Do not use hoses shorter than 25 ft (7.6 m). Wrench tighten, using two wrenches.

Spray Tips

- Always clean tips with compatible cleaning fluid and brush after spraying.
- Tips may require replacement after 15 gallons (57 liters) or they may last through 60 gallons (227 liters) depending on abrasiveness of paint.

Pump Removal

Remove high pressure hose, it may also be necessary to remove the suction tube. Always perform Pressure Relief Procedure, before starting any pump repairs and unplug the sprayer.

1. Screw out the fixing screws and taking down the front cover.

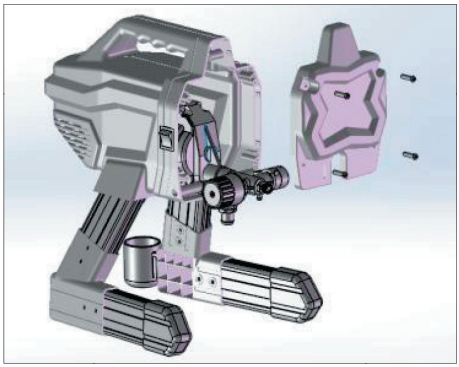

2. Take down the left and right housings and the gear cover.

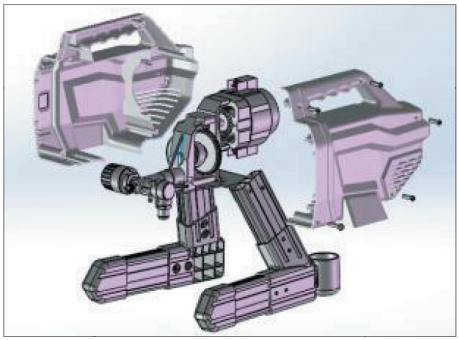

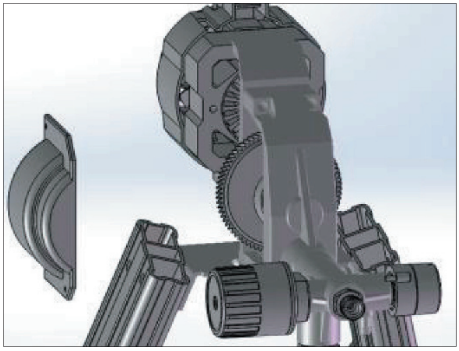

3. Remove the wire connection between motor and electroncial control board and between pressure control valve and electronical control board.

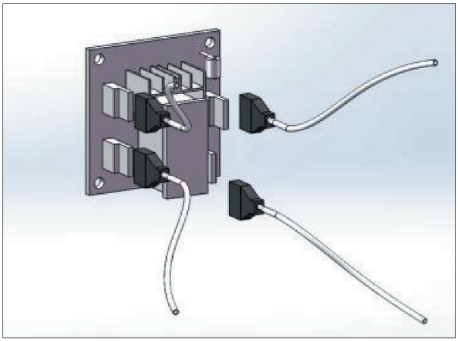

4. Remove the connection bolts between the pump and the supporting frame.

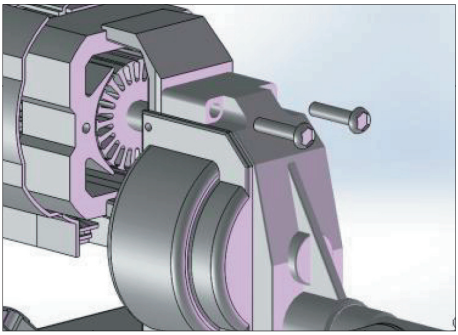

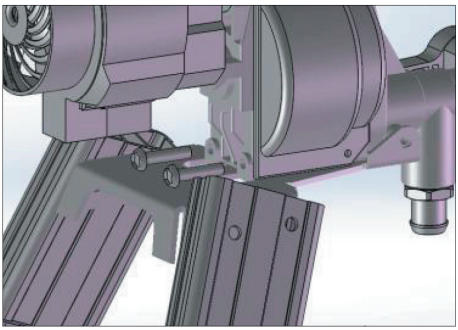

Inlet Valve Removal and Installation

If you suspect that the inlet valve is clogged or stuck, remove the valve assembly and clean or replace.

1. Remove suction tube or hopper from sprayer.
2. Loosen the inlet valve. Remove inlet valve.

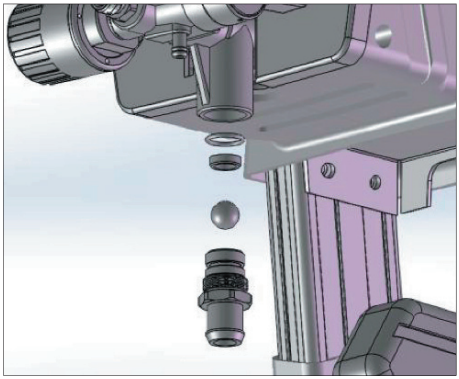

3. Clean any debris and dried paint from the cavity and replace the ball and spring. Tighten inlet valve to pump using proper tool on the frame.
4. Please pay attention to the conical spring direction when installing back the ball and conical spring.

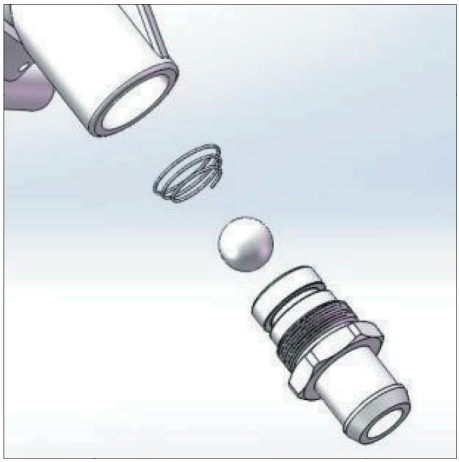

Notice

Do not lose the ball and spring inside the inlet valve assembly. It may fall out when the inlet valve is removed. Pump will not prime without the ball and spring.

Piston Rod and V-packings Disassembling

1. Remove the pump.
2. Unscrew the piston rod bushing and take out the piston rod.

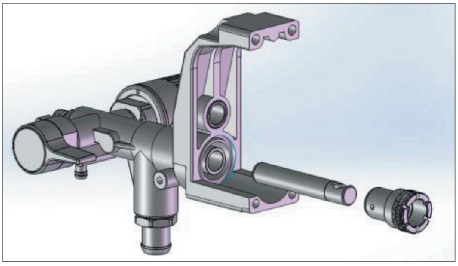

3. Take out the V-packings by using a screw driver.

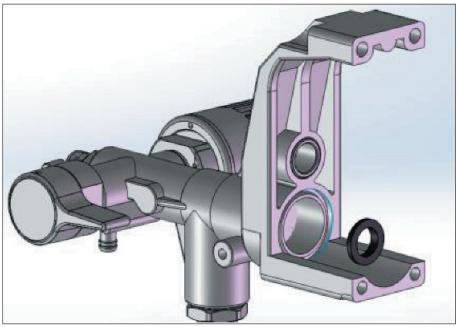

Piston Rod and V-packings Installation

1. Put the V-packings into the tool set.

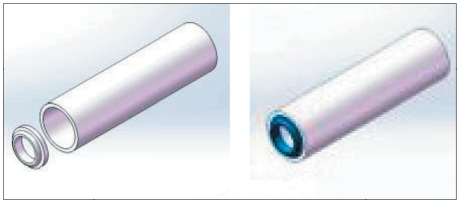

2. Press the tool set into the mounting hole of the pump.

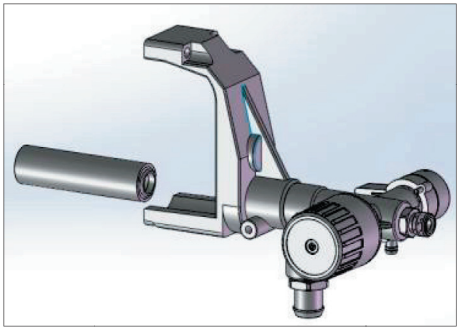

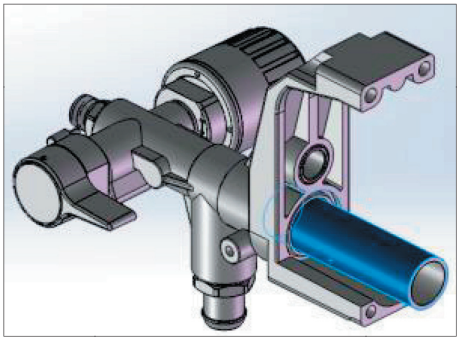

3. Penetrate the tool bar into the tool set, press to install the V-packings into the proper position of the pump.

4. Take out the tool bar and tool set.

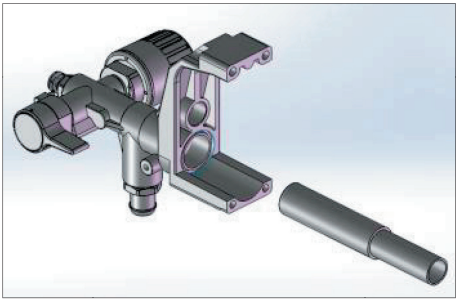

5. Screw on the bushing.

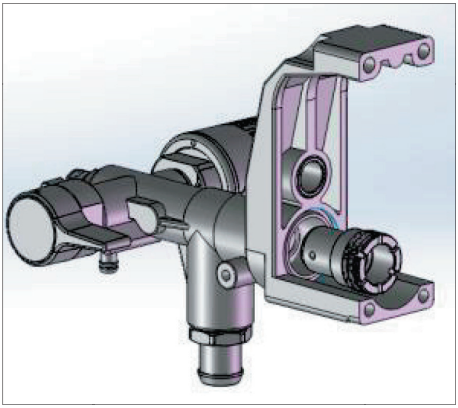

6. Install in the piston rod.

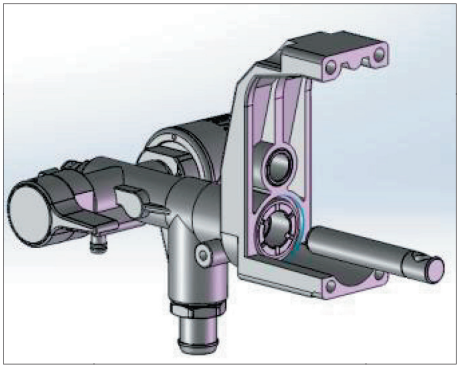

Daily Maintenance

Equipment lifetime is reliant on regular maintenance. Ensure following:

1. Read the Manual carefully before first using spray gun.
2. Check the electrical requirement before each use.
3. Thoroughly clean equipment and the accessories after use.
4. Coil the tube after cleaning, in case of any damage.
5. Add some lubricant if there is long periods between use

General Repair Information

Flammable materials spilled on hot, bare, motor could cause fire or explosion. To reduce risk of burns, fire or explosion, do not operate sprayer with cover removed.

Keep all screws, nuts, washers, gaskets, and electrical fittings removed during repair procedures. These parts usually are not provided with replacement kits.

Test repairs after problems are corrected.

If sprayer does not operate properly, review repair procedure to verify it was completed correctly. See Troubleshooting.

Overspray may build up in the air passages. Remove any overspray and residue from air passages and openings in the enclosures whenever you service sprayer.

Do not operate the sprayer without the motor shroud in place.

Replace if damaged. Motor shroud directs cooling air around motor to prevent overheating and insulates the control board from accidental electric shock.

To reduce risk of serious injury, including electric shock:

Do not touch moving or electric parts with fingers or tools while testing repair.

Unplug sprayer when power is not required for testing.

Install all covers, gaskets, screws and washers before you operate sprayer.

CAUTION

Do not run sprayer dry for more than 30 seconds. Doing so could damage pump packings.

Protect the internal drive parts of this sprayer from water. Openings in the cover allow for air cooling of the mechanical parts and electronics inside. If water gets in these openings, the sprayer could malfunction or be permanently damaged.

Prevent pump corrosion and damage from freezing. Never leave water or water-base paint in sprayer when its not in use in cold weather. Freezing fluids can seriously damage sprayer. Store sprayer with Pump Armor to protect sprayer during storage.

Troubleshooting

Problem	What To Check? (If check is OK, go to next check)	What To Do? (When check is not OK, refer to this column)
Basic Fluid Pressure	1. Pressure control knob setting. Motor will not run if set at minimum (fully counter-clockwise). 2. Spray tip or fluid filter may be clogged.	1. Slowly increase pressure setting to see if motor starts. 2. Relieve pressure ,then Then clear clog or clean gun filter.
Basic Mechanical	1. Pump frozen or hardened paint 2. Displacement pump connecting rod pin. Pin must be completely pushed into connecting rod and retaining spring must be firmly in groove or pump pin. 3. Motor. Remove drive housing assembly.	1. Thaw sprayer if water or water-based paint has frozen in sprayer. Place sprayer in warm area to thaw. Do not start sprayer until thawed completely. If paint hardened (dried) in sprayer, replace pump packings. 2. Push pin into place and secure with spring retainer. 3. Replace motor if fan won't turn.
Low Output	1. Worn spray tip. 2. Verify pump does not continue to stroke when gun trigger is released. 3. Prime valve leaking. 4. Suction tube connections 5. Electric supply with volt meter. Meter must read 100-130 Vac. Low voltages reduce sprayer performance. 6. Extension cord size and length. 7. Leads from motor to circuit board for damaged or loose wire connectors. Inspect wiring insulation and terminals for signs of overheating. 8. Worn motor brushes which must be greater than 1/4 in. (6 mm). 9. Motor brushes binding in brush holders. 10. Low stall pressure. Turn pressure control knob fully clockwise. 11. Motor armature for shorts by using an armature tester (growler) or perform spin test.	1. Relieve pressure, Replace tip. 2. Service pump. 3. Relieve pressure, Then repair prime valve. 4. Tighten any loose connections. Check o-ring on suction tube. 5. Reset building circuit breaker; replace building fuse. Repair electrical outlet or try another outlet. 6. Replace with a correct, grounded extension cord. 7. Be sure male terminal pins are centered and firmly connected to female terminals. Replace any loose terminals or damaged wiring. Securely reconnect terminals. 8. Replace brushes. 9. Clean brush holders. Remove carbon dust by using compressed air to blow out brush dust. 10. Replace pressure control assembly. 11. Replace motor.

Service centre

Note: Please quote the product model number in connection with all inquiries.

The model number is shown on the front of this manual and on the product rating plate.

For:

- Complaints
- Replacements parts
- Returns
- Guarantee issues
- www.schou.com

Environmental information

Electrical and electronic equipment (EEE) contains materials, components and substances that may be hazardous and harmful to human health and the environment if waste electrical and electronic equipment (WEEE) is not disposed of correctly. Products marked with the following crossed-out wheeled bin are electrical and electronic equipment. The crossed-out wheeled bin indicates that waste electrical and electronic equipment must not be disposed of with unsorted household waste, but must be collected separately.

Manufactured in P.R.C.

Manufacturer:
Schou Company A/S
Nordager 31
DK-6000 Kolding

© 2018 Schou Company A/S
All rights reserved. The content of this manual may not be reproduced, either in full or in part, in any way by electronic or mechanical means, e.g. photocopying or publication, translated or saved in an information storage and retrieval system without written permission from Schou Company A/S.

EC Declaration of Conformity

Manufacturer: Schou Company A/S, Nordager 31, 6000 Kolding, Denmark hereby declares that

PROBUILDER
DESIGNED TO WORK

AIRLESS PAINT SPRAYER

43649

650 W

has been manufactured in accordance with the following standards:

EN 60204-1:2006/A1:2010

EN 12621:2006/A1:2010

in accordance with the provisions of the following directives:

2006/42/EC The Machinery Directive

Kirsten Vibeke Jensen
Product Safety Manager

22.11.2018 – Schou Company A/S, 6000 Kolding, Denmark

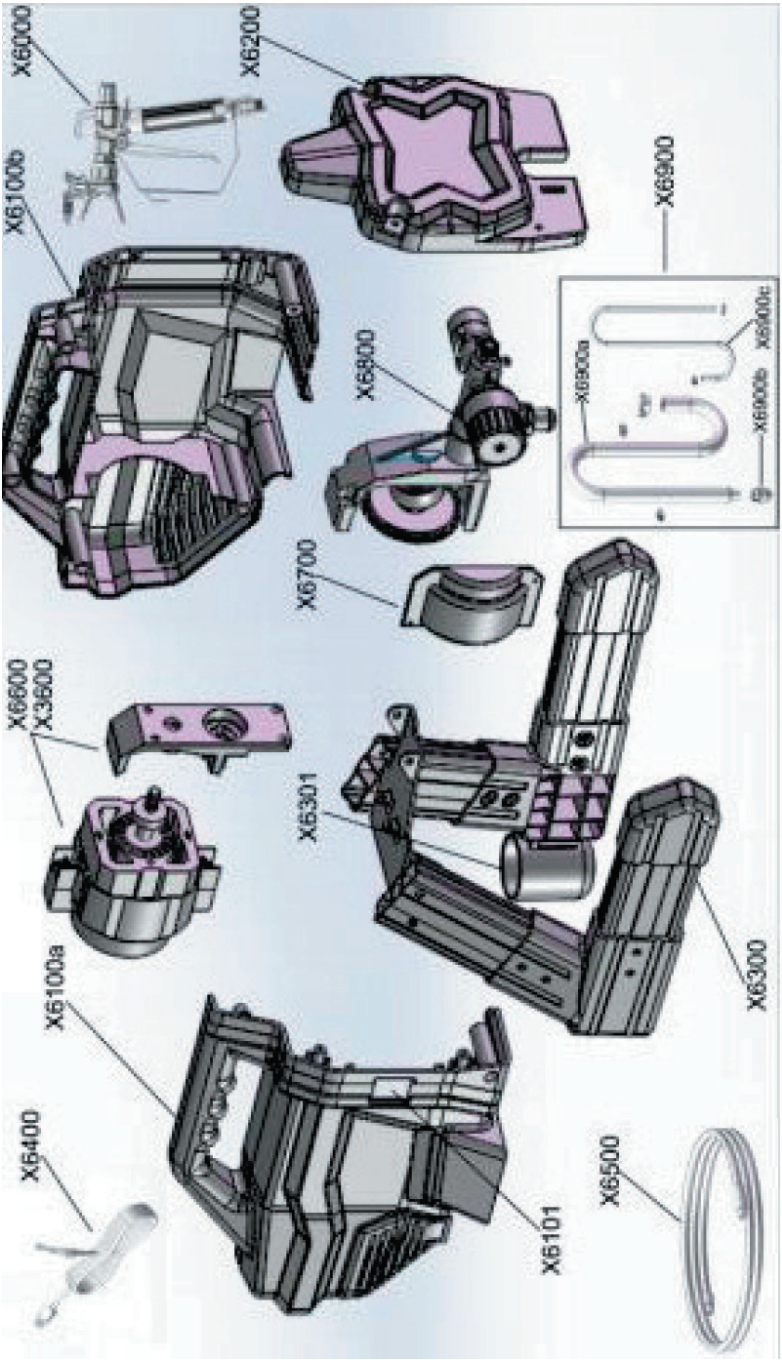
X6000
X6100b
X6200
X6900
X6900a
X6900b
X6900c
X6800
X6700
X6600
X3600
X6301
X6100a
X6400
X6101
X6500
X6300

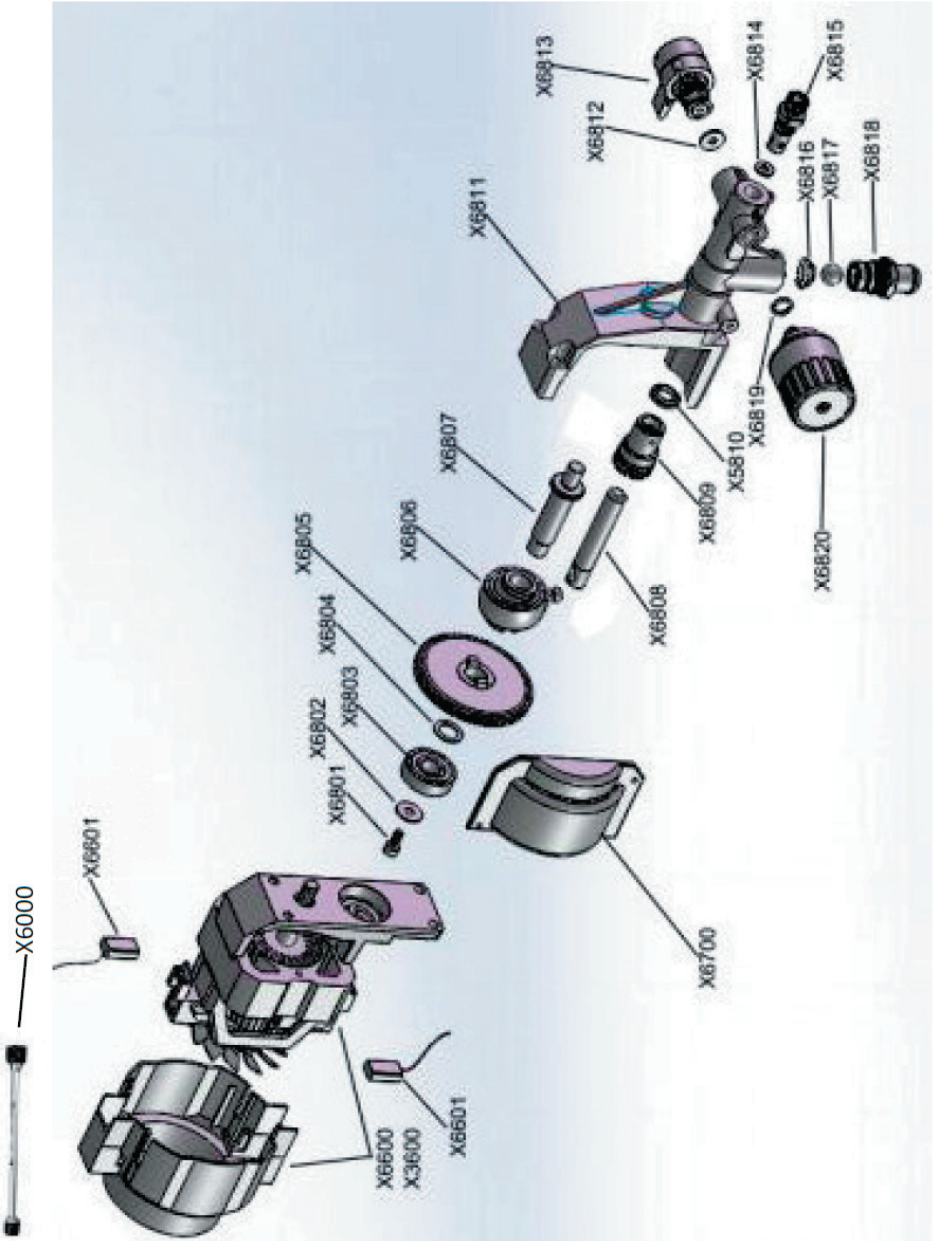
X6000
X6601
X6600
X3600
X6601
X6801
X6802
X6803
X6804
X6805
X6806
X6807
X6808
X6809
X5810
X6811
X6812
X6813
X6819
X6820
X6700
X6814
X6815
X6816
X6817
X6818

Part No.	Description	QTY
X6100a	Left cover	1
X6100b	Right cover	1
X6200	Front cover	1
X6300	Stand Assembly	1
X6301	Drip cup	1
X6400	Plug	1
X6500	High pressure hose 1/4"*7.5m	1
X6600	X6 motor assembly	1
X6601	Carbon brush	2
X6700	Gear Cover	1
X6800	Pump assembly	1
X6801	Screw	1
X6802	Gasket	1
X6803	Bearing 6201-2Z	1
X6804	O-ring	1
X6805	Gear	1
X6806	Pendulum bearings	1
X6807	Pendulum mandrel	1
X6808	*Piston Rod	1
X6809	Sleeve	1
X6810	*O-ring	1
X6811	Fluid Pump	1
X6812	Gasket	1
X6813	Prime valve	1
X6814	O-ring	1
X6815	Outlet valve	1
X6816	Spring	1
X6817	Inlet valve ball	1
X6818	Inlet Valve	1
X6819	O-ring	1
X6820	Pressure regulator	1
X6900	Suction/Prime assembly	1
X6900a	Suction tube	1
X6900b	Suction filter	1
X6900c	Prime tube	1
X6450	Airless spray gun	1
X6000	Extension Pole 30 cm	