hotsen

※ Tuotteen ulkoasua ja/tai teknisiä ominaisuuksia voidaan muuttaa laadun ja tehon parantamiseksi ilman ennakkoilmoitusta.

Polttoainekäyttöinen infrapunalämmitin

WELTEM

http://www.weltem.com

Sisällysluettelo

- Ominaisuudet 02
- Laitteen osat (etuosa) 03
- Laitteen osat (sisäpuoli) 04
- Laitteen asianmukainen käyttö 05
- Turvaohjeet 06
- Tarkista ennen laitteen käyttöönottoa 07
- Varotoimet laitteen käytön aikana 08
- Päivittäiset/säännölliset tarkastukset 09
- Tuotteen asennus 10
- Sähkökaavio 11
- Tarkista ennen huollon tilaamista 12
- Tekniset tiedot 14
- Rajoitettu takuu 15

Ominaisuudet

Lämpösäteilyllä toimiva lämmitysmenetelmä mahdollistaa lämmön siirtämisen suoraan tiettyyn kohteeseen tai ihmisiin sen sijaan, että lämmitin lämmittäisi tilan sisäilmaa. Laite siirtää lämmön kauas lämmittimestä ja soveltuu erinomaisesti erilaisten avointen tilojen lämmittämiseen.

1. Infrapuna-säteilylämpö

- Ainutlaatuiset suorat aaltopituudet mahdollistavat tietyn alueen pistelämmittämisen.
- Lämpösäteilyllä lämmittäminen on kilpailevia vaihtoehtoja siistimpi lämmitystapa.
- Lämpö säteilee kaukoinfrapunasäteilynä ja anionit tuottavat hyvin virkistävää ja rentouttavaa lämpöä.
- Laite vähentää lämmittämiseen kuluvaa aikaa huomattavasti.

2. Vähemmän hajua

- Laite vähentää lämmitykseen käytettävän polttoaineen hajua huomattavasti.

3. Kaksipuolinen lämmitys (lisävaruste)

- Laite lämmittää edestä ja takaa (suojasäleikkö tilattavissa erikseen)

4. Monipuoliset turvatoiminnot

- Senhetkisen lämpötilan näyttö; sammutus ajastimella, hiljainen käyntiääni; huipputehokas poltin, jäljellä olevan polttoaineen näyttö; liian alhaisen polttoainetason hälytys, automaattinen ilmanpoisto

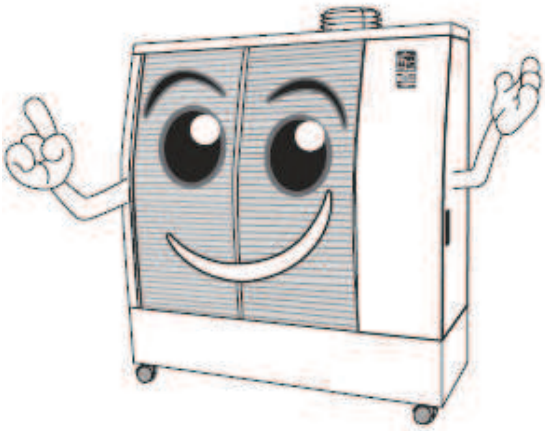

Etuosa

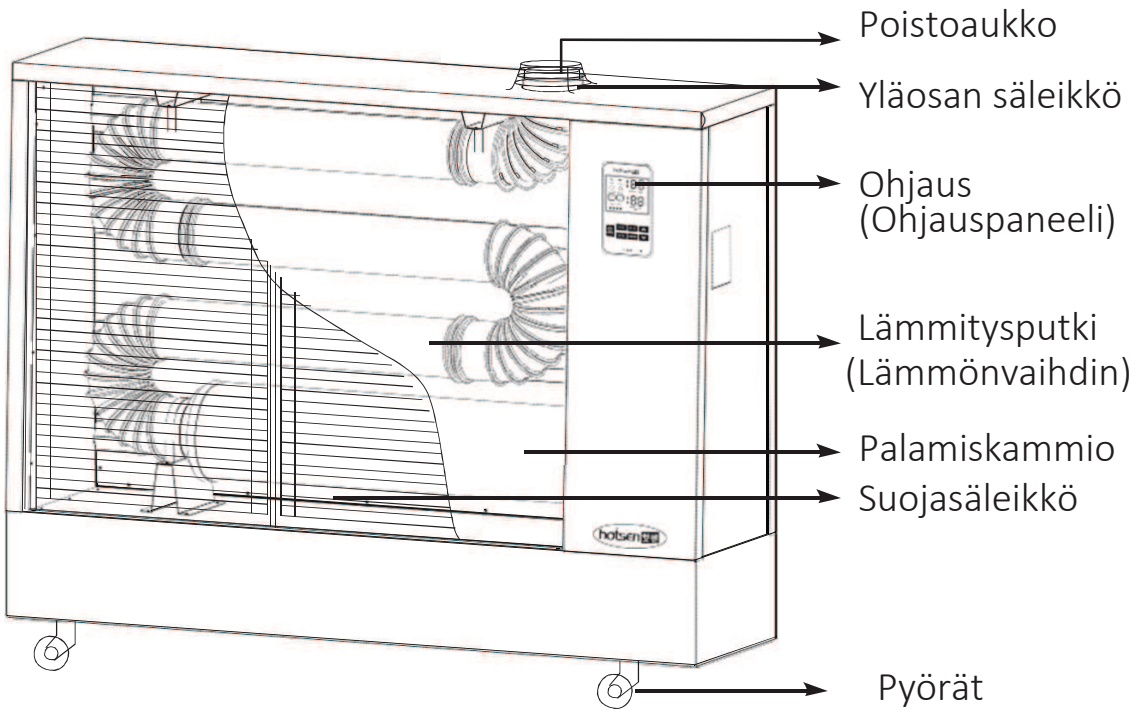
Poistoaukko
Yläosan säleikkö
Ohjaus
(Ohjauspaneeli)
Lämmitysputki
(Lämmönvaihdin)
Palamiskammio
Suojasäleikkö
Pyörät

Sisäpuoli oikealta

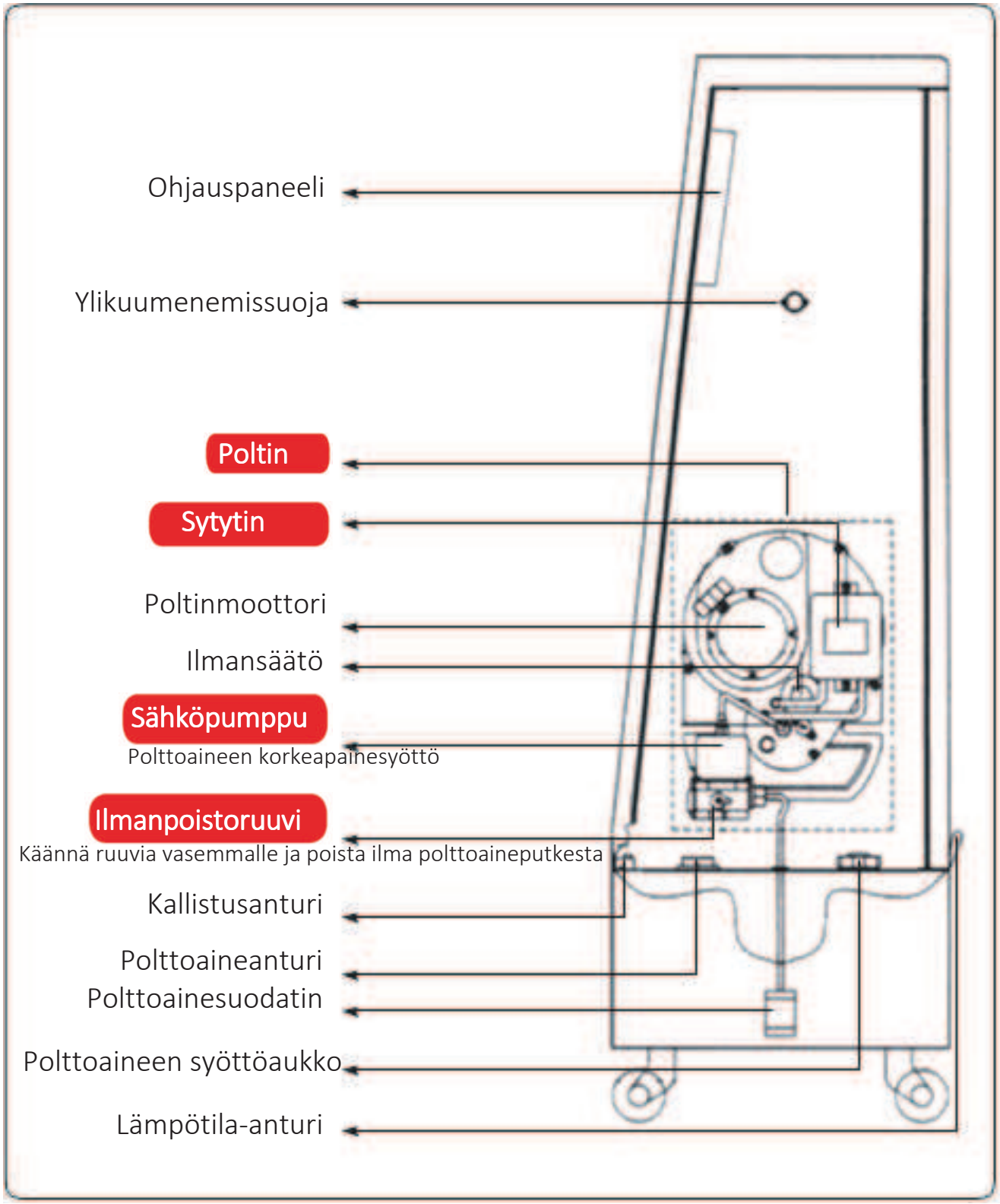

1) Yhdistä syöttöjohto. Näyttöön ilmestyy senhetkinen lämpötila.

2) Kun painat käynnistyspainiketta, näyttöön ilmestyy teksti TEMP SET tai TIME SET. Jos laitteeseen tulee ensimmäisellä käynnistyskerralla vikaviesti E1, käynnistä laite uudestaan. Automaattinen ilmanpoisto käynnistyy. Jos haluat poistaa ilman käsin, käännä ilmanpoistoruuvia 3 kierrosta vasemmalle ja paina sen jälkeen käynnistyspainiketta. Laitteesta kuuluu piippaava ääni. Sulje ilmanpoistoruuvi 4 sekunnin kuluttua.

3) Valitse Temp (lämpötila) tai Time (aika) asetus painamalla TEMP SET tai TIME SET painiketta.

TEMP SET Lämmitin on aktivoitu tunnistamaan sisälämpötila (lämpötila-asetuksen väli: 0 ℃~40 ℃)

TIME SET Lämmitin käynnistyy ja pysähtyy asetetun ajan (30 minuutin) kuluttua (aika-asetusta voidaan muuttaa 5 minuutin välein 10 ja 25 minuutin välillä)
Jos aika-asetuksena on esimerkiksi 20 minuuttia, lämmitin toimii 20 minuuttia ja pysähtyy 10 minuutiksi ja toistaa tätä sykliä. TEMP SET merkkivalo sammuu, kun valitset TIME SET.

4) Aseta lämpötila tai aika käyttämällä ylös/alas-painiketta.

TEMP SET Voidaan muuttaa 1℃ verran 0 ℃~40 ℃ välillä - Lämmitin käynnistyy, jos tilan senhetkinen lämpötila alittaa määritetyn tavoitelämpötilan.

TIME SET Voit asettaa ajan 5 minuutin välein 10 ja 25 minuutin välillä.

5) Lämmitin on käynnistynyt, kun polton merkkivalo on syttynyt 8 sekuntia polttimen moottorin aktivoimisen jälkeen. Lämmitin pysähtyy, kun senhetkinen lämpötila on 1 ℃ korkeampi kuin asetettu lämpötila tai kun aika-asetus on saavutettu.

6) Pysäytä lämmitin käynnistyspainikkeesta.
- Polttimen moottori pysähtyy 5 minuutin kuluttua palamisen päättymisestä.
- Näyttöön tulee sen hetkinen lämpötila ja lämpötilalukema poistuu.
- Älä koskaan pysäytä lämmitintä irrottamalla sähköjohto sähköverkosta. **Poltin saattaa vaurioitua.**

7) **Pysäytysajastin:** kun painat pysäytysajastinta, asetusaika näkyy senhetkisenä lämpötilana ja tavoitelämpötila/aikanäyttö sekä pysäytysajastin ovat tyhjät. Aseta arvo painamalla ylös/alas-painiketta (väli 1 tunti) ja sen jälkeen pysäytysajastimen painiketta. Pysäytysajastimen merkkivalo syttyy ja pysäytysajastin käynnistyy. Kun painat pysäytysajastimen painiketta uudelleen, pysäytysajastin vapautuu ja merkkivalo sammuu.

※ Saattaa olla, että tämän toiminnon aikana tuntuu palaneen hajua. Tämä tarkoittaa, että tiivisteessä olevat ylimääräiset aineet palaneet. Haju häviää 1- 2 käyttötunnin jälkeen.

※ Jos polttoainetta on liian vähän, polttoaineanturin vihreä merkkivalo sammuu, punainen merkkivalo syttyy ja kuuluu hälytysääni. Lisää polttoainetta lämmittimen ollessa sammutettuna.

8) Vaihda asteikko (℃ > ℉ tai ℉ > ℃) painamalla ℃/℉ painiketta.

Turvaohjeet

Perehdy huolellisesti seuraaviin varoitusmerkkeihin, sillä niiden tarkoituksena on estää varomattoman käytön aiheuttamia vaurioita.

Danger	Tämä vaaramerkki varoittaa käyttöohjeiden laiminlyömisen johtavan vakaviin vammoihin tai jopa hengenvaaraan
Warning	Tämä varoitusmerkki varoittaa turvavaatimuksen laiminlyömisen johtavan vakaviin vammoihin.
Caution	Tämä varoitusmerkki varoittaa turvavaatimuksen laiminlyömisen johtavan vammoihin tai aineellisiin vahinkoihin

Tärkeät tiedot

Yleinen varoitus Vaara

Varoitus

Ei saa koskea

Älä käytä avotulen lähellä

Yhdistä maadoitusjohto

Varoitus

- **Käynnissä oleva lämmitin on hyvin kuuma. Älä anna lasten koskettaa sitä tai roikkua siitä.**
- Varmista, että hormiputki ja ilmanvaihto ovat yhdistettynä ennen kuin lämmitintä käytetään sisätiloissa.
  - Hormiputken materiaalin tulee olla ruostumatonta terästä. Hormiputki saa olla korkeintaan 4 metriä pitkä ja siinä saa olla enintään 2 mutkaa.
- Käynnissä olevaa lämmitintä ei saa siirtää. Jos lämmitin kaatuu, se saattaa aiheuttaa tulipalon.
- Lämmitin on ennen polttoaineen lisäämistä sammutettava.
- Tämä tuote on tarkoitettu ainoastaan lämmityskäyttöön. Valmistaja ei vastaa muunlaisen käytön (mm. lämmittimen käyttö ruoanvalmistukseen tai kuivaamiseen ja/tai muihin tarkoituksiin) aiheuttamista vaurioista tai vammoista.
- Älä laita herkästi syttyviä materiaaleja alle 3 metrin päähän lämmittimestä.

Varoitukset

- Käytä vain arvokilvessä mainittua polttoainetta. Toimi varovasti, älä anna polttoaineen läikkyä yli, seuraa korkeusviivaa.
- Jos lämmitintä käytetään yhtäjaksoisesti pitempään, avaa ikkuna ilmanvaihtoa varten kerran tai pari tunnissa.
- Puhdista lämmittimen heijastinlevy, siinä ei saa olla likaa tai pölyä. Jos lämmittimen heijastinlevyn pohjaan kertyy pölyä, se saattaa aiheuttaa tulipalon tai pahoja vaurioita.
- Jos lämmitintä käytetään ulkona, suojaa se sateelta tai lumelta ja lukitse pyörät ennen lämmittimen käyttöä.
- Käytä laitteen arvokilvessä mainittua sähköjännitettä.
- Suojaa lämmitin suojapeitteellä. Käytä lämmitintä vain silloin, kun se on huolellisesti puhdistettu pölystä tai liasta.
- Älä jätä säiliöitä lämmittimen poistoaukon eteen. Ne saattavat aiheuttaa lämmittimelle vaurioita ja säiliön pohja voi likaantua savusta.

⚠ Varoitus: Varmista, ettei laitteen lähellä ole herkästi syttyviä aineita

▶ Vie kaikki herkästi syttyvät aineet (bensiini, kerosiini, ohenteet jne.) kauas lämmittimestä.

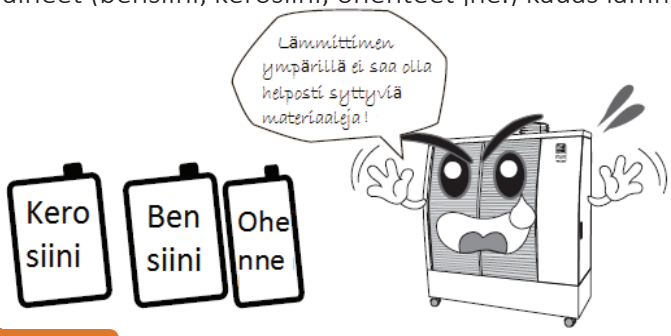

Tarkista sähkönsyöttö

▶ Varmista, että sähkönsyöttö on 220~240V

– **Väärä sähkönsyöttö saattaa aiheuttaa ongelmia.**

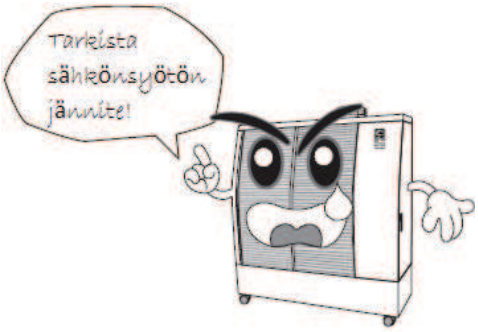

Tarkista polttoaine

▶ Varmista, että tuotteessa käytetään dieselpolttoainetta.

– **Väärä polttoaine saattaa aiheuttaa ongelmia.**

Tarkista pyörien lukitus

▶ Varmista ennen laitteen käyttöönottoa, että pyörät on lukittu paikoilleen, eivätkä ne pääse liikkumaan.

Varoitus: Ilmanvaihto

▶ Jos lämmintä käytetään suljetussa tilassa, avaa ikkuna ilmanvaihtoa varten kerran tai pari tunnissa.

– **Jos lämmitintä käytetään pitkään ilman ilmanvaihtoa, se saattaa aiheuttaa happivajeen tilassa.**

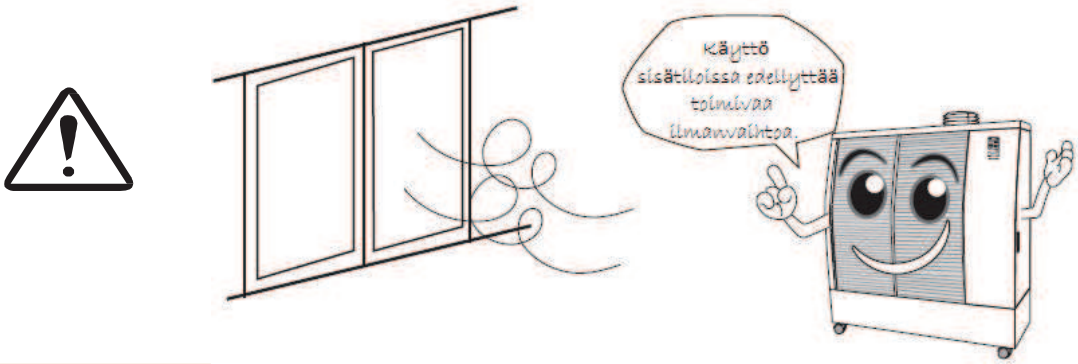

Varoitus: Pidä lasten ulottumattomissa

▶ Toiminnassa oleva lämmitin on hyvin kuuma. Älä anna lasten koskettaa sitä tai roikkua siitä.

– **Lapset saattavat loukkaantua.**

Varoitus: Vältä vieraita aineita

▶ Älä laita vieraita aineita lämmittimen sisälle.

– **Ne saattavat aiheuttaa vaurioita tai tulipalon.**

Varoitus: Päivittäiset tarkastukset

- Varmista, että lämmitin tarkistetaan tai puhdistetaan käytön jälkeen.
- Tarkista polttoainesäiliö vuotojen varalta.
- Tarkista palamiskammio ja lämmitysputki vaurioiden ja rikkoontumisen varalta.
- Jos lämmittimen heijastinlevyyn on kertynyt pölyä, poista pöly huolellisesti ja puhdista levy.
- Tarkista poistoaukko nokikertymien varalta.
- Poltin on säädetty toimimaan lämmittimen kanssa. Vältä säätöjen ei-sallittuja muutoksia. Jos polttimen säätäminen on välttämätöntä, kysy neuvoa lämmittimen jälleenmyyjältä tai huoltoyhtiöltä.

Varoitus: Päivittäiset tarkastukset

- Käytä lämmittimen puhdistamiseen neutraalilla pesuaineliuoksella kostutettua tai kuivaa pyyhettä. Aloita puhdistus vasta sitten, kun lämmitin on kokonaan jäähtynyt ja virtajohto on irrotettu sähköverkosta.
- Lämmittimen puhdistaminen vedellä saattaa aiheuttaa sähköiskun tai vaurioittaa laitetta.

Varoitus: Säännölliset tarkastukset

- **Palamiskammio ja lämmitinputki (lämmönvaihdin):**
  Tarkista nokikertymien varalta kerran vuodessa ja puhdista tarvittaessa.
- **Heijastinlevyn pohja:** Tarkista likakertymien varalta kerran vuodessa ja puhdista tarvittaessa. Jos levy on vaurioitunut, vaihda se uuteen.
- **Polttoainesuodatin (polttoainesäiliön sisällä):** Tarkista silmämääräisesti mahdollisten vaurioiden varalta kerran vuodessa ja vaihda tarvittaessa.
- **Pyörät**: Tarkista vaurioiden tai asennusvirheiden varalta kerran vuodessa. Jos ilmenee ongelmia, korjaa.

Asennusohjeita

- Sijoita lämmitin tasaiselle alustalle. Jos lämmitin asennetaan kaltevalle alustalle, palamiskammio saattaa vaurioitua epätasaisen palamisen johdosta.
- Asenna hormiputki sisätilassa käyttämistä varten. Jos hormiputki vedetään palavasta materiaalista valmistetun seinän kautta, suojaa sisäseinä vähintään 3 cm palamattomalla eristeellä.
- Käytä hormiputkena ruostumattomasta teräksestä valmistettua putkea (halkaisija 75 mm). Putken pituus saa olla enintään 4 m ja siinä saa olla korkeintaan 2 mutkaa.
- Jos putkessa on yli 2 mutkaa tai jos sen pituus ylittää 4 metriä, palaminen saattaa jäädä vajaaksi.

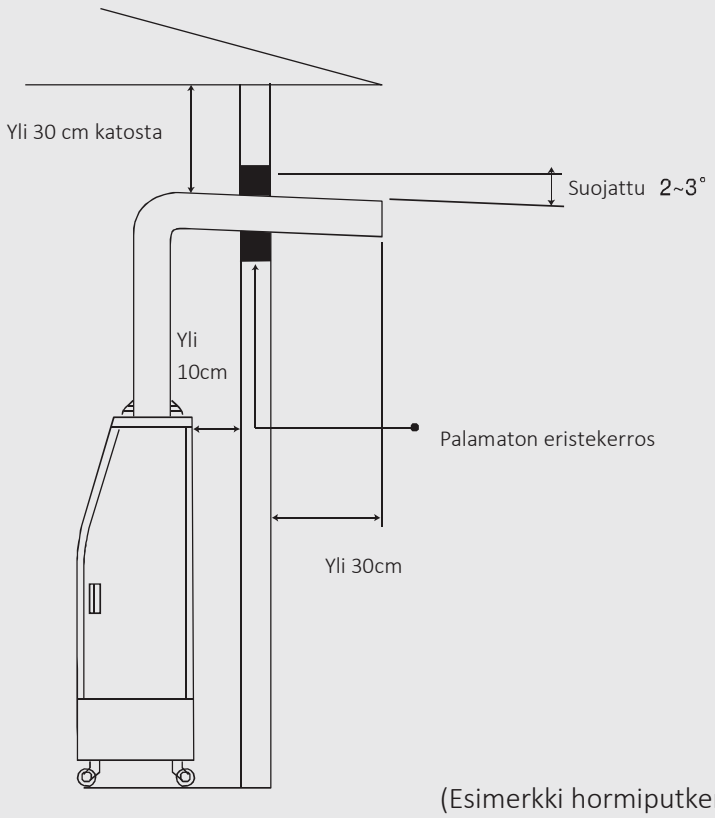

(Esimerkki hormiputken asennuksesta)

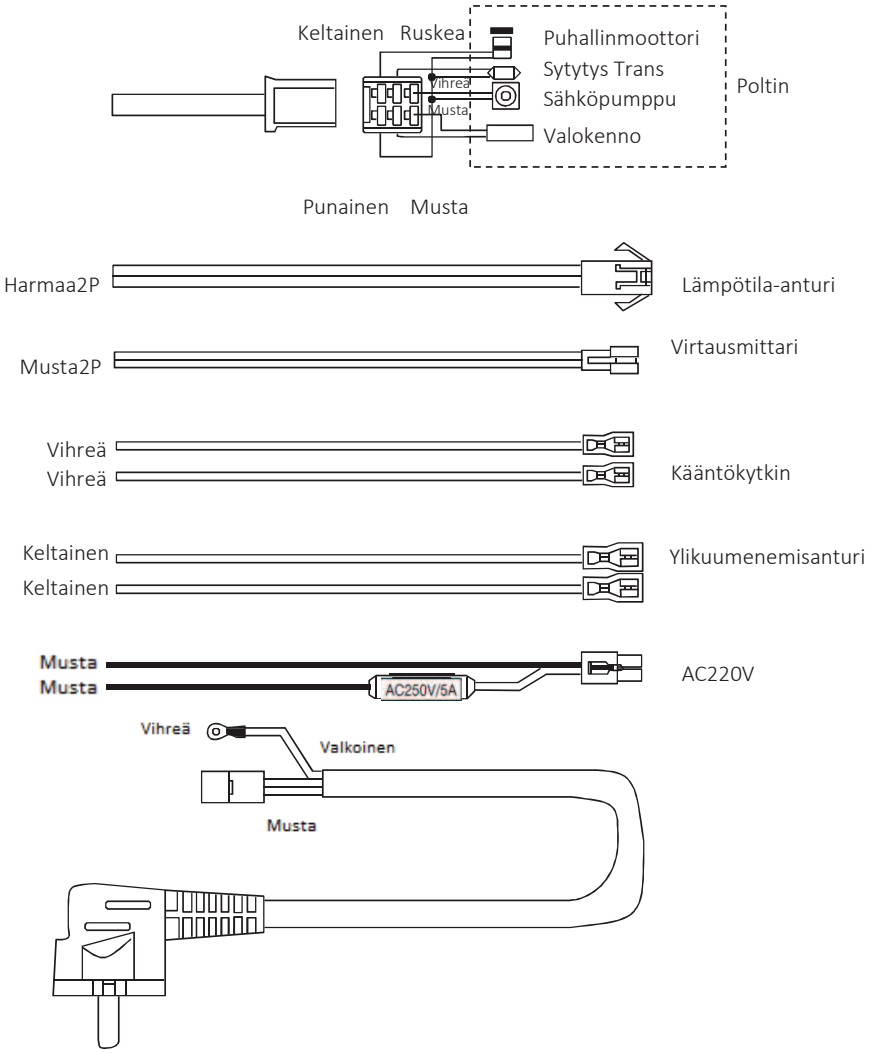
Keltainen
Ruskea
Puhallinmoottori
Sytytys Trans
Sähköpumppu
Valokenno
Poltin
Vihreä
Musta
Punainen
Musta
Harmaa2P
Lämpötila-anturi
Musta2P
Virtausmittari
Vihreä
Vihreä
Kääntökytkin
Keltainen
Keltainen
Ylikuumenemisanturi
Musta
Musta
AC250V/5A
AC220V
Vihreä
Valkoinen
Musta

Tarkista ennen huollon tilaamista

▶ Tarkista laite seuraavien ohjeiden mukaisesti.
Jos ongelma ei poistu, ota yhteyttä huoltoyhtiöön.

Viesti näytössä	Mahdollinen syy	Tarkista ja korjaa
E1. Ei sytytystä	Poltin ei syty	– Liian vähän polttoainetta – Polttoaineputkessa on ilmaa (→ Poista ilma) – Valokenno on likaantunut (→ Puhdista valokenno)
E2. Valokenno	Valokennovika Havaittu jäännösliekki	- Tarkista, onko valokenno irronnut (→ Korjaa valokenno) Valokenno on viallinen (→ Vaihda valokenno) - Ilmiö saattaa syntyä silloin, kun lämmitin sammutetaan heti sytyttämisen jälkeen (→ Kiinnitä lämpötila-anturi)
E3. Lämpötila-anturi	Lämpötila-anturin ongelma	- Tarkista lämpötila-anturin liitin löystymisen varalta (→ Kiinnitä lämpötila-anturi)
E4. Ylikuumenemis-anturi	Laite on ylikuumentunut	- Tarkista, tapahtuuko polttimen sisällä palamista (→ Vaatii huoltoa) - Tarkista, onko ylikuumenemissuojan johto mahdollisesti irronnut - (→ Käynnistä lämmitin, kun johto on yhdistetty)
E5. Kallistus	Lämmitin on kallistunut	- Vika saattaa ilmetä, jos lämmitintä on ravistettu tai siirretty (→ Käynnistä lämmitin uudelleen) - Kääntökytkimen johto on irronnut (→ Käynnistä lämmitin, kun johto on yhdistetty)
E6. Liian vähän polttoainetta	Polttoaine loppu	- Lisää polttoainetta ja käynnistä lämmitin uudelleen
Hi	Lämpötila ylittää 50 ℃	- Tarkista, onko lämpötila-anturi asennettu sisäpuolelle (→ sijoita anturi ulkopuolelle)

- Vikojen E1~E6 sattuessa tarkista vian mahdollinen syy ja korjaa. Sen jälkeen käynnistä lämmitin uudelleen painamalla käynnistyspainiketta 2 kertaa.

▶ Jos laitteessa ilmenee alla kuvattu vika, tarkista mahdollinen syy ja korjaa alla olevan taulukon avulla.
Jos vika ei poistu, ota yhteyttä huoltoyhtiöön.

Ongelma	Mahdollinen syy	Korjaustoimi
Kaikki ohjauspaneelin merkkivalot ovat sammuneet	− Syöttö katkennut. − Johto irronnut. − Sulake palanut.	− Yhdistä virtajohto. − Vaihda sulake.
Lämmitin sammuu ja käynnistyy itsekseen	− Aika-asetus valittuna (tarkista merkkivalo).	− Valitse lämpötilan asetus (Temp set).
Lämmitin toimii, mutta polttoaineen merkkivalo palaa	− Polttoaineanturi on irronnut.	− Yhdistä virtajohto.
Palamishajut käytön aikana	− Palamiskammiossa on vieraita aineita.	− Toimenpiteitä ei tarvita. Haju häviää 1 ~ 2 tunnin kuluttua.
Voimakas polttoaineen haju	− Haju tuntuu, jos lämmitin sammutetaan heti käynnistyksen jälkeen. − Polttoainetta on valunut yli täytön aikana.	− Anna toimia yli 15 minuuttia. − Poista polttoaineroiskeet.
Tilan lämpötila näytössä on normaalia korkeampia	− Tarkista lämpötila-anturin sijainti lämmittimen takaosassa. − (saattaa ilmetä, jos anturi on sijoitettu sisäpuolelle)	− Sijoita anturi oikeaan paikkaan.

Tekniset tiedot

asia / Malli	WHO-095	WHO-115	WHO-135
Polttoaine	Diesel	Diesel	Diesel
Polttoaineen kulutus	0.9ℓ/h	1.2ℓ/h	1.3ℓ/h
Lämmitysteho	9,000Kcal/h	11,000Kcal/h	13,000Kcal/h
Käyttötarkoitus	Tilan lämmitys	Tilan lämmitys	Tilan lämmitys
Sähkönsyöttö	AC 220V/50Hz	AC 220V/50Hz	AC 220V/50Hz
Tehontarve	40W	40W	40W
Mitat (L×S×K)	970×320×950mm	970×320×950mm	1300×320×950
Paino (Kg)	40Kg	40Kg	58Kg
Polttoainesäiliön tilavuus	30ℓ	30ℓ	40ℓ

asia / Malli	WHO-155	WHO-175	WHO-205
Polttoaine	Diesel	Diesel	Diesel
Polttoaineen kulutus	1.5ℓ/h	1.9ℓ/h	2.2ℓ/h
Lämmitysteho	15,000Kcal/h	17,000Kcal/h	20,000Kcal/h
Käyttötarkoitus	Tilan lämmitys	Tilan lämmitys	Tilan lämmitys
Sähkönsyöttö	AC 220V/50Hz	AC 220V/50Hz	AC 220V/50Hz
Tehontarve	40W	60W	60W
Mitat (L×S×K)	1300×320×950mm	1300×320×1120mm	1300×320×1120mm
Paino (Kg)	58Kg	63Kg	63Kg
Polttoainesäiliön tilavuus	45ℓ	45ℓ	45ℓ

▶ Pidätämme oikeuden laadun ja suorituskyvyn parantamiseen tarkoitettuihin muutoksiin ilman ennakkovaroitusta.

EU - VAATIMUSTENMUKAISUUSVAKUUTUS /
EU - FÖRSÄKRAN OM ÖVERENSSTÄMMELSE /
EU - DECLARATION OF CONFORMITY

Valmistajan toiminimi ja osoite / Tillverkarens namn och adress / ***The name and the address of the manufacturer***

WELTEM CO.,LTD.
118, Jayumuyaok 3-gll, Masanhoawon-gu,
Changwon-City, Gyeongsangnam-clo, 630-813 Korea
www.weltem.com

Vakuutamme, että tuote merkki ja tyyppi / Vi försäkrar, att produkt märke och typ ***/ We declare that product model and type***

Hotsen far-infrared tube heater using diesel or kerosene
models WHO and WFHO

on EMC-direktiivin (2014/30/EU), pienjännitedirektiivin (2014/35/EU), ROHS-direktiivin (2011/65/EU) ja ekosuunnitteludirektiivin (2009/125/EY) täytäntöönpanosta asetuksen (EU) 2015/1188 säännösten mukainen.

överensstämmer med bestämmelser i EMC-direktivet (2014/30/EU), i lågspänningsdirektivet (2014/35/EU), i ROHS-direktivet (2011/65/EU),och i förordning (EU) 2015/1188 om genomförande av ekodesigndirektivet (2009/125/EG).

is in conformity with the provisions of the EMC Directive (2014/30/EU), the Low Voltage Directive (2014/35/EU), the ROHS Directive (2011/65/EU), and the Regulation (EU) 2015/1188 implementing the Ecodesign Directive (2009/125/EC).

Ja lisäksi vakuutamme, että / Vi försäkrar dessutom att / ***And furthermore, we declare that /***

seuraavia eurooppalaisia yhdenmukaistettuja standardeja on sovellettu / följande europeiska harmoniserade standarder har använts / ***the following European harmonised standards have been used:***

EN 60335-1, EN 50106, EN 50581
EN 61058-1, EN 60730-1, EN 60730-2
EN 61000-3-2, EN 61000-3-3, EN 55014-1, EN 55014-2

ja seuraavia muita teknisiä standardeja tai eritelmiä on sovellettu / och följande andra tekniska standarder och specifikationer har använts / ***and the following other technical standards and specifications have been used*** :

EN 1

Vakuutuksen antopaikka ja päivä / Ort och datum för försäkran / ***Place and date of issue /*** :

Changwon-City, Korea 01.10.2016

Valtuutetun henkilön allekirjoitus ja nimen selvennys / Den befullmäktigade personens underskrift och underskriften förtydligad / ***Signature of authorized person and the signature clarified*** :

Choi Jin Taek

Asema / Titel / ***Title*** :

General Manager

Rajoitettu takuu

Varmista, että tuotteen myynnin yhteydessä on täytetty seuraavat kentät:

Tuotteen nimi	Kaukoinfrapuna-putkilämmitin	Mallinro.	
Ostopäivä		Takuuaika	2 vuotta myyntipäivästä
Käyttäjä	Osoite:		
	Nimi:	Puh.nro:	
Myymälä	Osoite (myymälän nimi):		
	Nimi:	Puh.nro:	

Tämä tuote on valmistettu tiukassa laadunvalvonnassa. Vakuutamme, että tuote täyttää laatuvaatimukset.

Jos tuote on vaurioitunut ja se on korjattava, korjauksesta vastaa ensisijaisesti tuotteen maahantuoja.
Tuotteen korjauttaminen on takuuaikana ilmaista.
Takuuajan päätyttyä korjaamme viallisen tuotteen hinnaston mukaisesti.

Takuu ei kata:

1. Käyttäjän huolimattomuudesta johtuvia vaurioita
2. Luonnonkatastrofin, mm. tulvan, tulipalon tai salaman aiheuttamia vaurioita
3. Ei-sallitun korjauksen tai muutoksen aiheuttamia vaurioita
4. Sopimattoman sähköjännitteen käytön aiheuttamia vaurioita
5. Väärän asennustavan aiheuttamia vaurioita
6. Vaurioita, jotka aiheutuvat muun kuin käyttöohjeessa mainitun polttoaineen käytöstä.

WELTEM WELTEM CO., LTD

Valmistaja

118, Jayumuyeok 3-gil, Masanhoewon-gu, Changwon-City,
Gyeongsangnam-do, 630-813 Korea

http://www.weltem.com

WELTEM CO., LTD.

118, Jayumuyeok 3-gil, Masanhoewon-gu,
Changwon-City, Gyeongsangnam-do,
630-813 Korea
TEL: +82-55-294-9200(ext.2)
FAX: +82-55-294-9220
http://www.weltem.com

Maahantuoja:
Kauppahuone Kinnarinen & Kotiranta Oy
Horsmakuja 10
01300 Vantaa, Finland
+358 400 617 539, +358 40 937 5428
www.lämmittimet.fi